HSB 646 SS AIRFRY

فرن بنظام سراوند تيمب متعدد الوظائف مع وظيفة أيرفراي الخاصة

70L HydroClean SurroundTemp

المرجع

REF: 111010035 EAN: 8434778025354

ميزات

فرن أيرفراي
فرن بنظام سراوند تيمب متعدد الوظائف
9 وظائف طهي
صندوق فراي ماستر خاص للطهي بدون زيت
نظام هيدروكلين التلقائي
شاشة تحكم باللمس مع مقابض
(مؤقت إلكتروني (وظيفة التأخير/البدء
دعامات سلكية للطهي 5
أدلة تلسكوبية إضافية
باب زجاجي مزدوج قابل للإزالة
قفل أمان للأطفال
تسخين مسبق سريع يدويًا
صواني عميقة وخبز مضادة للانقلاب
السعة (إجمالي/صافي): 71 / 70 لتر

الأبعاد

ارتفاع المنتج (مم): 595
عرض المنتج (مم): 595
عمق المنتج (مم): 537+22
(طول المنتج (مم:
الوزن الصافي (كجم): 28

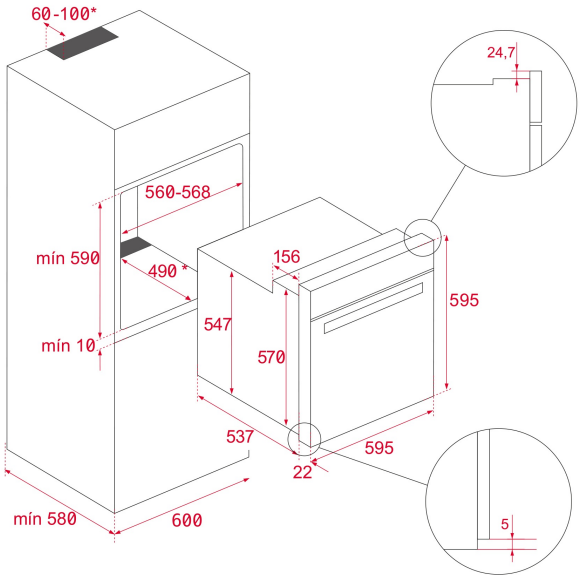

المواصفات التقنية

Energy Efficiency Class: A+
Power rate (V): 220/240
Frequency (Hz): 50/60
Maximum Nominal Power (W): 3215

لون

111010035 فولاذ مقاوم للصدأ