RBF 3450 SS
لاجة مُتعددة الاستخدامات

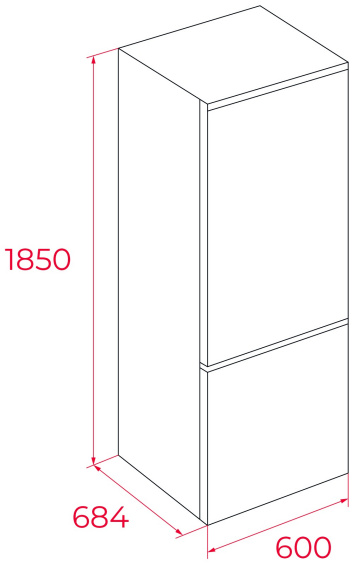

المرجع

REF: 113410016 EAN: 8434778031195

ميزات

ثلاجة مُتعددة الاستخدامات
خاصية إذابة الثلج)نو فروست(
لوحة تحكم إلكترونية
شاشة عرض على الباب
فريزر 4 *
أرفف زجاجية آمنة
خاصية التجميد/ التبريد السريع
إضاءة ليد
أرفف بوابة الثلاجة 5 و 3
فريزر مزود بثلاثة أدراج
صينية ثلج
درج فريش بوكس 2
أبواب قابلة للعكس
فئة المناخ : SN/N/ST/T
السعة الإجمالية: 323 لتر
صافي السعة)الثلاجة(: 219 لتر
صافي السعة)الفريزر(: 104 لتر

الأبعاد

ارتفاع المنتج (مم):
عرض المنتج (مم):
عمق المنتج (مم):
طول المنتج (مم):
الوزن الصافي (كجم):

المواصفات التقنية

Energy efficiency class (UE 2019/2016): -
Climate Class: -
Energy Consumption (Kw/day): -
Annual Consumption (kWh/year): -
Freezing Capacity: -
Noise Level (dBA): -
Power rate (V): -
Frequency (Hz): -

لون

113410016 فولاذ مقاوم للصدأ