SCK 70820 WH
مجفف غير مدمج

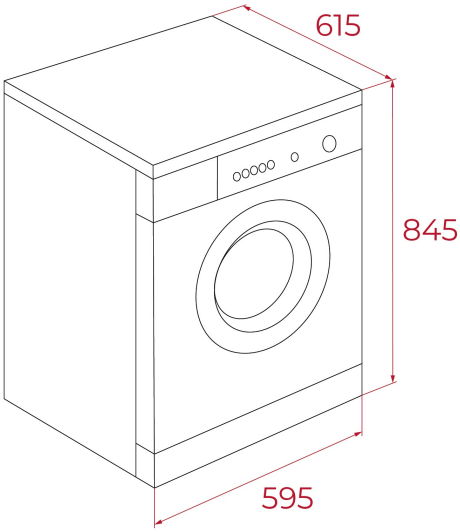

المرجع

REF: 114060005 EAN: 8434778031799

ميزات

مجفف غير مدمج
مجفف بالتكثيف
برنامج 14
سهة التجفيف8كجم
لوحة تحكم إلكترونية مزودة بشاشة
ساعة - مؤقت تأخير 1 24
مستويات للطاقة 4
إنذار نهاية الدورة
خاصية التجفيف السريع
حساس الرطوبة
برنامج مانع التجعد
برنامج الملابس الخفيفة
برنامج التبريد
دوران ثنائي الاتجاه
مؤشر الوقت المتبقي
فلتر قابل للإزالة مع مؤشر مستوى التشبُع
مؤشر ليد ل : التشغيل/ الإيقاف،
تشبع الفلتر وخزان كامل
فئة الطاقة: ب

الأبعاد

ارتفاع المنتج (مم): 845
عرض المنتج (مم): 595
عمق المنتج (مم): 615
طول المنتج (مم):
الوزن الصافي (كجم): 41

المواصفات التقنية

Energy Efficiency Class: B
Energy Consumption (Kw/day): -
Drying Efficiency Class: B
Noise level drying (dB): 69
Power rate (V): 220-240
Frequency (Hz): 50Hz

لون

114060005 أبيض