HLB 8600 BK (frameless)

فرن كهربائي متعدد الوظائف بلمسة نهائية حصرية باللون الأسود

70L HydroClean SoftClose SurroundTemp

المرجع

REF: 111000071 EAN: 8434778025361

ميزات

إصدار أوربان كولورز
فرن بنظام سراوند تيمب متعدد الوظائف
وظيفة طهي 12
نظام هيدروكلين التلقائي
شاشة تحكم باللمس مع مقابض
مساعد طهي برنامجي تلقائي
دعامات مرسلكوبية طهي
أدلة تلسكوبية سهلة الانزلاق
باب زجاجي ثلاثي قابل للإزالة
نظام أمان فصل تلقائي
نظام سوفت كلوز
قفل أمان للأطفال
تسخين مسبق سريع تلقائي
صينية عميقة مضادة للانقلاب وشبكة مقواة
السعة (إجمالي/صافي): 71 / 70 لتر

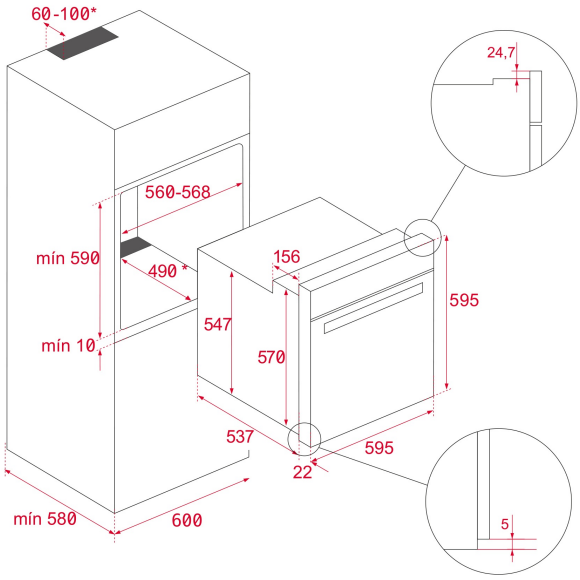

الأبعاد

ارتفاع المنتج (مم): 595
عرض المنتج (مم): 595
عمق المنتج (مم): 537+22
طول المنتج (مم):
الوزن الصافي (كجم): 32

المواصفات التقنية

Energy Efficiency Class: A+
Power rate (V): 220/240
Frequency (Hz): 50/60
Maximum Nominal Power (W): 3215

لون

111000071 أسود