RBF 3320 SS

RBF 3320 SS ثلاجة بدون تجميد قائمة بذاتها مع فريزر سفلي

المرجع

REF: 113580001 EAN: 8434778030853

ميزات

ثلاجة قائمة بذاتها مع فريزر سفلي
خاصية عدم التجميد طويلة الأمد
محرك عاكس
شاشة تحكم خارجية
ترموستات إلكتروني قابل للتعديل
درج فريش بوكس واحد
خاصية التبريد السريع
أرجل أمامية قابلة للتعديل
إضاءة ليد فئة المناخ: طبيعي وشبه استوائي
السعة الإجمالية (صافي): ٢٠٣ لتر

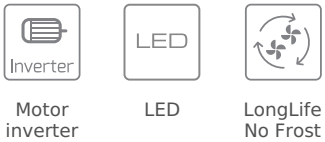

Motor inverter | LED | LongLife No Frost

الأبعاد

ارتفاع المنتج (مم): 1810
عرض المنتج (مم): 550
عمق المنتج (مم): 600
طول المنتج (مم):
الوزن الصافي (كجم): 51

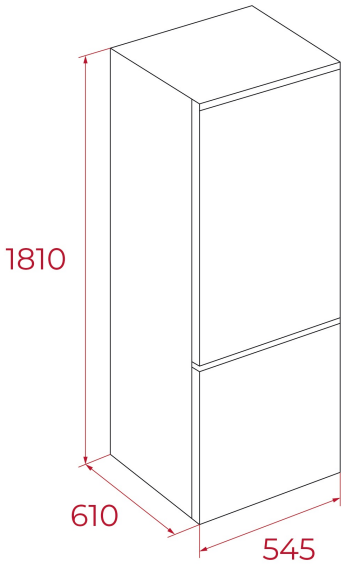

المواصفات التقنية

Energy efficiency class (UE 2019/2016): E
Climate Class: N, ST
Energy Consumption (Kw/day): 0.6
Annual Consumption (kWh/year): 220
Freezing Capacity: 3,2
Noise Level (dBA): 40
Power rate (V): 220-240
Frequency (Hz): 50

لون

113580001 فولاذ مقاوم للصدأ