Universe 60 T-XP 1B MAX
حوض مدمج من الفولاذ المقاوم للصدأ Universe 60 T-XP 1B

المرجع

REF: 115230057 EAN: 8434778034486

ميزات

سلسلة نوفا
+حوض تيجرانيت
وعاء متعدد المستويات كبير جدًا
تركيب داخلي
سلة نفايات آلية 15 لتر
سلة نفايات هيليكس برو
الملحقات المضمنة: لوح تقطيع ومصفاة
وعاء بعمق ٢٠ سم
قاعدة ٥ سم

الأبعاد

ارتفاع المنتج (مم):
عرض المنتج (مم): 510
عمق المنتج (مم):
طول المنتج (مم): 790
الوزن الصافي (كجم): 12,74

لون
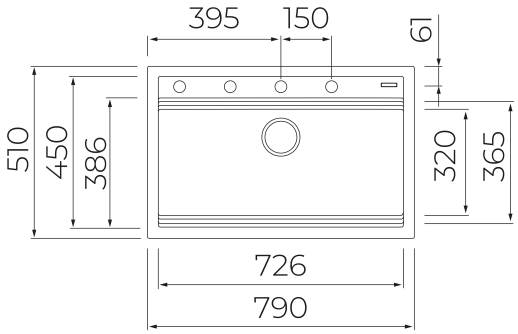
115230057 أسود