TEKA

فرن من سلسلة نيو متعدد الوظائف 7 وظائف طهي

المرجع

REF: 111070000 EAN: 8434778034264

ميزات

فرن من سلسلة نيو متعدد الوظائف.
به نظام ثيرمو سيل للحصول على درجة حرارة ثابتة بالداخل.
مينا شديدة الوضوع وشديدة المقاومة.
نظام فاست كليك لدعم الصينية.
مقبض مريح وأنيق.
7 وظائف طهي.
نظام هيدرو كلين التلقائي.
أزرار التحكم الميكانيكية.
مؤقت ميكانيكي (وظيفة الإيقاف).
دعامات تلسكوبية للطهي 5 مستويات.
باب زجاجي مزدوج قابل للإزالة.
صينية عميقة مضادة للانقلاب وشبكة معززة.
نمط مربع الباب.
صينية عميقة مضادة للانقلاب.
شواية منسدلة.
السعة (إجمالي / صافي): 91 / 77 لتر

77L HydroClean

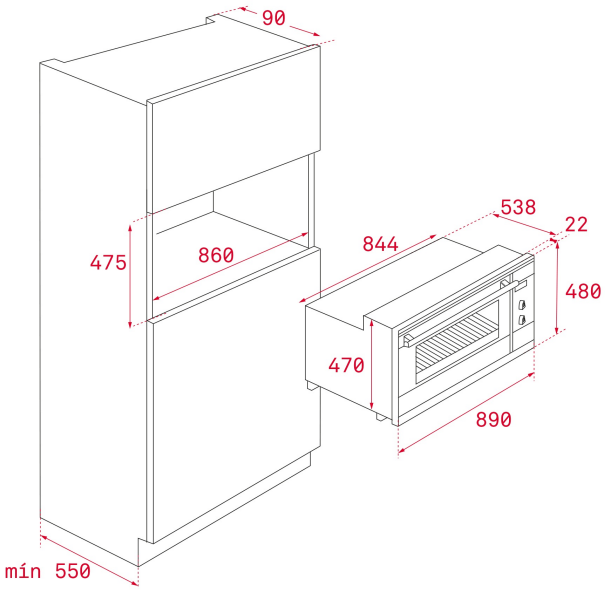

الأبعاد

ارتفاع المنتج (مم): 480
عرض المنتج (مم): 890
عمق المنتج (مم): 538+22
طول المنتج (مم):
الوزن الصافي (كجم): 44

المواصفات التقنية

Energy Efficiency Class: A
Power rate (V): 220/240
Frequency (Hz): -
Maximum Nominal Power (W): 2848

لون

111070000 فولاذ مقاوم للصدأ