HLC 84 Infinity G1

فرن إنفينيتي جي 1 متعدد الوظائف مع خاصية التسخين المحيطي + ميكروويف ـ إصدار خاص





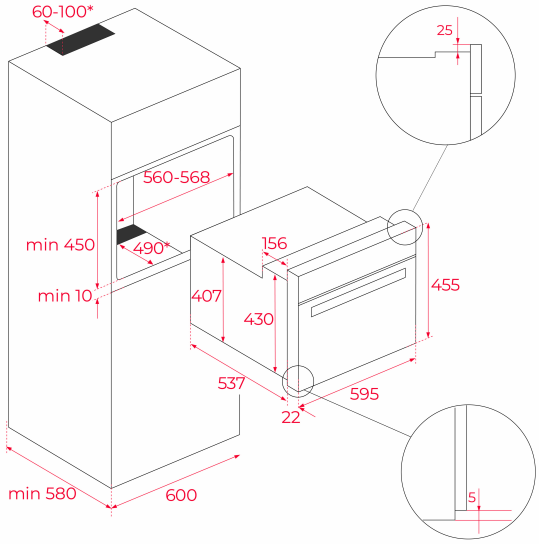

المرجع

REF: 111160016 **EAN:** 8434778022407

ميزات

إصدار خاص من إنفينيتي جي 1.
صُمم في إيطاليا بواسطة إيتال ديزاين جيوجيارو.
فرن متعدد الوظائف بحرارة محيطة + ميكروويف.
تشطيب أسود مطفي حصري.
١١ وظيفة طهي.
٥ مستويات طاقة + طاقة ميكروويف ١٠٠٠ واط.
شواية ٢٥٠٠ واط.
نظام هايدروكلين.
شاشة تحكم باللمس مع مقابض.
مؤقت إلكتروني (وظيفة التأخير/البدء).
دعامات كروم مع ٥ مستويات طهي.
نظام أمان للفصل التلقائي.
صينية عميقة مانعة للانقلاب، شبكة مقواة وصينية زجاجية.
السعة (إجمالية/صافية): 41/40 لترًا

الأبعاد

ارتفاع المنتج (مم): 455
عرض المنتج (مم): 595
عمق المنتج (مم): 559
طول المنتج (مم):
الوزن الصافي (كجم): 30,0

المواصفات التقنية

Energy Efficiency Class: -
Power rate (V): 220-240
Frequency (Hz): 50
Maximum Nominal Power (W): 3400

لون

111160016 أسود مطفي