Classic MAX 1B 1D

Inset Stainless Steel Sink



200mm

Hygiene

Lifetime warranty

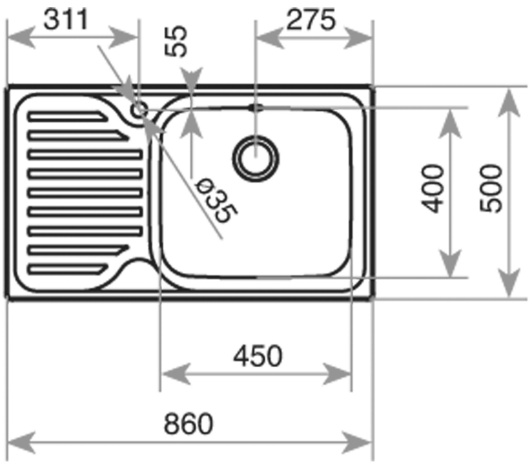

المرجع

REF: 11119200 **EAN:** 8421152071526

ميزات

Stainless steel sink, One bowl and One drainer Right Hand Finish: Polished Inset Installation 3½" manual basket waste with overflow and siphon 50 cm base unit Thickness: 0.8 mm top / 1.0 mm bowl Packaging: Individual carton box

الأبعاد

ارتفاع المنتج (مم):
عرض المنتج (مم): 500
عمق المنتج (مم): 200
طول المنتج (مم): 860
الوزن الصافي (كجم): 5,13

لون

11119200 فولاذ مقاوم للصدأ