HLB 8600 LB

A+ Multifunction Oven with 20 recipes





70L



Plus Extension Telescopic Guide



HydroClean



SoftClose



SurroundTemp

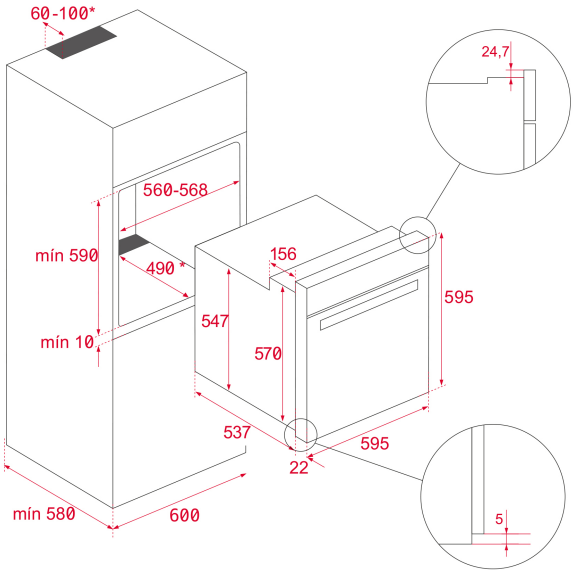

المرجع

REF: 111000014 **EAN:** 8434778008302

ميزات

Urban color Edition
Multifunction SurroundTemp
12 Cooking functions
Automatic HydroClean system
Touch control display
Digital Timer
Personal cooking assistant: 20 programmed international recipes
Chrome supports with 5 cooking levels
1 Plus Extension telescopic guide
Triple glazed door
SoftClose system
Automatic disconnection security system
Children safety lock
Automatic quick preheating
Anti-tip deep tray and reinforced grid
Tangential ventilation
Gross/net capacity: 71/70 litres

الأبعاد

ارتفاع المنتج (مم): 595
عرض المنتج (مم): 595
عمق المنتج (مم): 22+537
طول المنتج (مم):
الوزن الصافي (كجم): 32

المواصفات التقنية

Energy Efficiency Class: A+
Power rate (V): 220-240
Frequency (Hz): 50/60
Maximum Nominal Power (W): 3215

لون

111000014 زجاج لندن بريك بني محروق