GBC 95-G1 GBC BM

موقد غاز على زجاج، 5 مناطق طهي، 90 سم على سطح زجاجي، تم تصميمه في إيطاليا بواسطة إيتالديزاين جوجيارو

المرجع

REF: 112570237 EAN: 8434778030457

ميزات

تم تصميمه في إيطاليا بواسطة إيتالديزاين جوجيارو
موقد غاز على زجاج
تشطيب حصري باللون الأسود غير اللامع
لوحة تحكم ميكانيكية أمامية بتصميم مريح
5 مناطق طهي
موقد حلقي مزدوج 1 واط 3150 كيلوواط
موقد سريع 1 واط 2180 كيلوواط
موقد شبه سريع 1 واط 1750 كيلوواط
موقد شبه سريع 1 واط 1140 كيلوواط
موقد مساعد 1 واط 1000 كيلوواط
سطح زجاجي سيراميكي
إشعال تلقائي
نظام أمان بقفل تلقائي
شبكات من الحديد الزهر
طقم تركيب سهل
أقصى طاقة اسمية 10950 واط

Easy Installation

Autolock

Auto ignition

الأبعاد

ارتفاع المنتج (مم): 98
عرض المنتج (مم): 900
عمق المنتج (مم): 510
طول المنتج (مم):
الوزن الصافي (كجم): 16,5

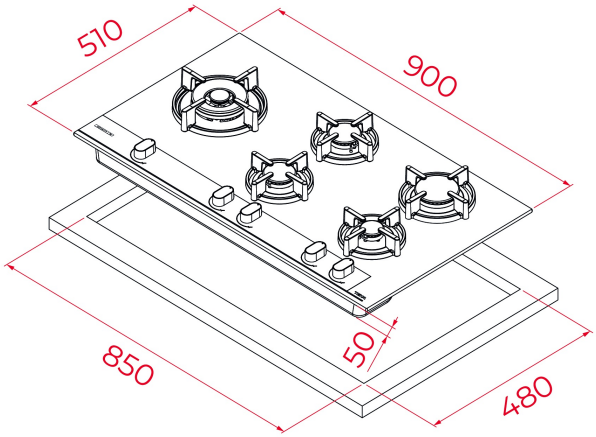

المواصفات التقنية

Power rate (V): 220-240
Frequency (Hz): 50/60
Maximum Nominal Power (W): -

لون

112570237 أسود مطفي