SteakMaster

فرن مايسترو بيتزا مع وظيفة خبز البيتزا الخاصة بحرارة عالية 340

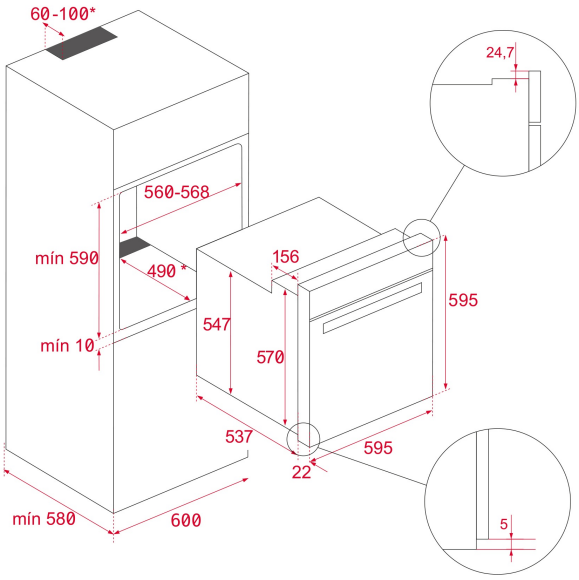

المرجع

REF: 111000093 EAN: 8434778033014

ميزات

فرن متعدد الوظائف بتقنية درجة الحرارة المحيطية (سيراوند تيمب)
12 وظيفة طهي
نظام التنظيف الثنائي: التنظيف الذاتي بالتحلل الحراري + هايدرو كلين برو
طالء المينا المنزلق
قدرة استهالك أقل بنسبة تصل إلى 20% A+: فئة كفاءة الطاقة
السعة: اإلجمالي/الصافي: 71/71 لتر
شاشة الكريستال السائل ذات الترانزستور والتحكم باللمس
مقابض مضاءة بتقنية LED
مساعد الطهي الوضعي
التسخين التلقائي السريع
وظيفة الطهي البطيء: الطبخ على درجة حرارة منخفضة
خاصية قفل أمان لألطفال ومؤقت وباب
نظام فصل آلي لتوفير األمان
أبواب زجاجية قابلة لإلزالة 4
نظام سوفت كلوز
باب داخلي زجاجي كامل
مجرى تلسكوبي إضافي للطهي 2
شبكة من الحديد الخام المطلي خاصة لشرائح اللحم
تهوية عرضية إضافية مع سرعتين
هرتز 50/60€

الأبعاد

ارتفاع المنتج (مم): 595
عرض المنتج (مم): 595
عمق المنتج (مم): 537+22
طول المنتج (مم):
الوزن الصافي (كجم): 45,8

المواصفات التقنية

Energy Efficiency Class: A
Power rate (V): 220/240
Frequency (Hz): 50/60
Maximum Nominal Power (W): 3518

لون

111000093 أسود