GZC 64320 WH
موقد غاز على سطح زجاجي مزود

Easy Installation

Autolock

Auto ignition

ExactFlame

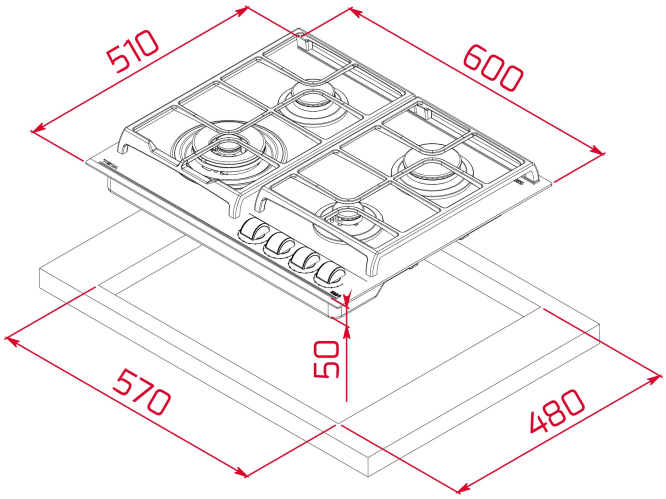

المرجع

REF: 112570140 EAN: 8434778013344

ميزات

إصدار اوربان كولورز
موقد غاز على سطح زجاجي مزود
بخاصية ExactFlame
مستويات للطاقة مع تحكم دقيق 9
في اللهب
مقابض تحكم أمامية بتصميم مريح
مناطق للطهي 4:
شعلة مزدوجة الحلقة 4.00(كيلو واط) 1 شعلة بسرعة متوسطة 1.75(كيلو واط) 1
شعلة سريعة 2.80(كيلو واط) 1
شعلة إضافية 1.00(كيلو واط) 1
شبكات كبيرة من الحديد الزهر
إشعال ذاتي في كل شعلة، يتم
تنشيطه من خالل مقابض التحكم
جهاز أمان للقفل التلقائي
(ثيرموكوبلز)
دعم اختياري للمقالة
طقم سهل التركيب
سطح زجاجي من السيراميك
تصنيف الغاز: غاز نفطي مسال
(بوتان/ بروبان)
فوهات للغاز الطبيعي

الأبعاد

ارتفاع المنتج (مم): 98
عرض المنتج (مم): 600
عمق المنتج (مم): 510
طول المنتج (مم):
الوزن الصافي (كجم): 14,8

المواصفات التقنية

Power rate (V): 220-240
Frequency (Hz): 50/60
Maximum Nominal Power (W): -

لون

112570140 أبيض

كفاءة الطاقة

Power consumption in standby mode (W): -
Time to reach standby mode (min): -