HSB 610 BK
فرن متعدد الوظائف

70L

Plus Extension Telescopic Guide

HydroClean

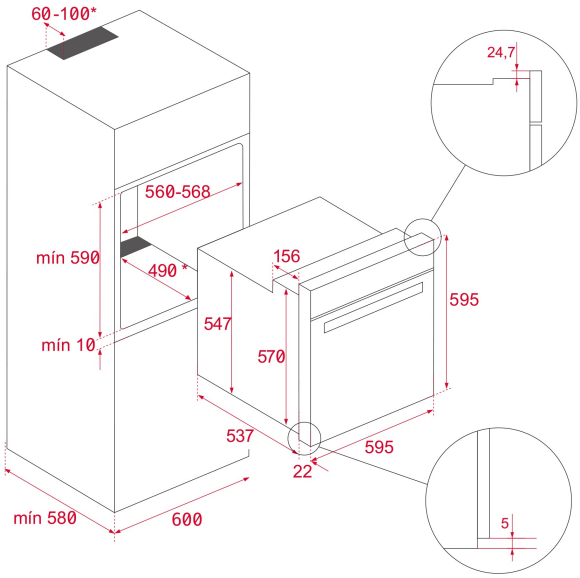

المرجع

REF: 41560110 EAN: 8421152148624

ميزات

فرن متعدد الوظائف
وظائف طهي 6
تقنيه التنظيف بالماء الاوتوماتيكي
هايدروكلين(اكثر توفيرا للطاقه)
مفاتيح تحكم ميكانيكية
)مؤقت ميكانيكي)وظيفة الإيقاف
دعامات توصيل 5
الطهى
أدلة تلسكوبية قابلة للتمديد بالكامل
باب زجاجي مزدوج قابل للإزالة
تسخين سريع يدوي
السعة)الإجمالية / الصافية(:70/71 لتر
وظيفة التسخين المسبق السريع
وظائف تفكيك التجميد ووظيفة توفير
الطاقة الصديقة للبيئة
باب داخلي زجاجي بالكامل
خاصية التهوية الديناميكية
مزود بصينية عميقة مانعة للانقلاب
وصينية مخبوزات وشبكة طهي

الأبعاد

ارتفاع المنتج (مم): 595
عرض المنتج (مم): 595
عمق المنتج (مم): 537+22
طول المنتج (مم):
الوزن الصافي (كجم): 27

المواصفات التقنية

Energy Efficiency Class: A
Power rate (V): 220-240
Frequency (Hz): 50/60
Maximum Nominal Power (W): 2615

لون

41560110 أسود