HLB 8400

فرن متعدد الوظائف بتقنية توزيع درجة الحرارة بالمحيط الداخلى للفرن

70L

Plus Extension Telescopic Guide

HydroClean

SurroundTemp

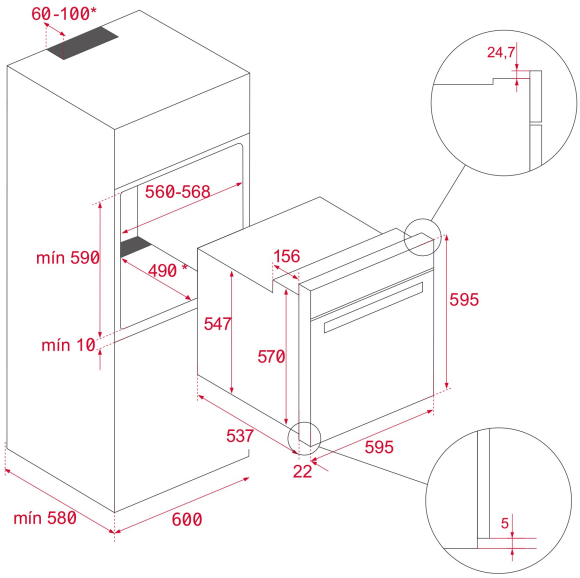

المرجع

REF: 111000004 EAN: 8434778007565

ميزات

فرن متعدد الوظائف بتقنية توزيع
درجة الحرارة بالمحيط الداخلى للفرن
8 وظائف طهي
تقنية التنظيف بالماء الأوتوماتيكي
)هايدرو كلين(
شاشة تحكم تعمل باللمس مع
مفاتيح
مؤقت إلكتروني)وظيفة تأخير/ بدء
التشغيل(
5 مستويات
دعامات الكروم
لصوانى الطهى
مجرى تلسكوبي إضافي قابل للتمديد
باب زجاجي رباعي الطبقات قابل
للإزالة
نظام أمان الفصل التلقائي
خاصية قفل الأمان للأطفال
التسخين المسبق اليدوي السريع
صينية عميقة مانعة للانقلاب
السعة)الإجمالي/ الصافي(71 / 70
ليتر

الأبعاد

ارتفاع المنتج (مم): 595
عرض المنتج (مم): 595
عمق المنتج (مم): 537+22
طول المنتج (مم):
الوزن الصافي (كجم): 28

المواصفات التقنية

Energy Efficiency Class: A+
Power rate (V): 220/240
Frequency (Hz): 50/60
Maximum Nominal Power (W): 3215

لون

111000004 زجاج أبيض