TL 6310
شفاط قابل للسحب 60

المرجع

REF: 40474254 EAN: 8421152154069

ميزات

شفاط قابل للسحب
لوحة تحكم آلية
سرعتين
سبعات العادم:
المخرج الأقصى، متر مكعب/ساعة: 366
الحد الأقصى، متر مكعب/ساعة: 332
الحد الأدنى، متر مكعب/ساعة: 233
الضوضاء)مستوى قوة الصوت(عند أقصى سرعة تدفق الهواء: 65
الضوضاء)مستوى قوة الصوت(عند أدنى سرعة تدفق الهواء: 56
مصباحان LED مدمجان
فلاتر من الألومنيوم 2/4
خاصية الإضاءة التلقائية
لوحة أمامية قابلة للتغيير

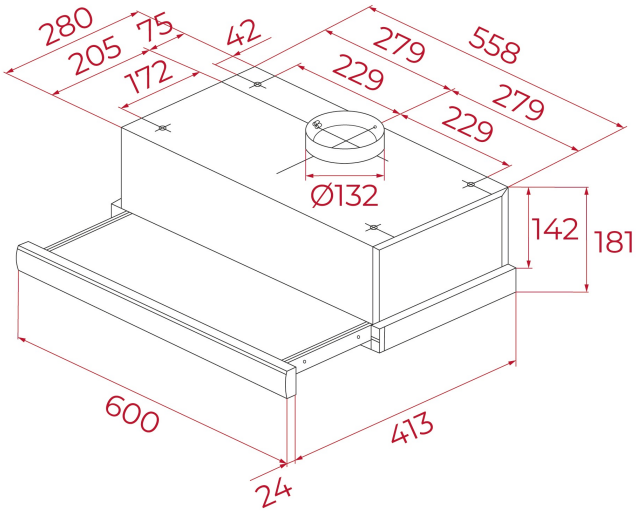

الأبعاد

ارتفاع المنتج (مم): 184
عرض المنتج (مم): 600
عمق المنتج (مم): 288/413
(طول المنتج (مم:
الوزن الصافي (كجم): 6,32

المواصفات التقنية

Energy Efficiency Class: E
Noise (LwA) Min Speed (dB): 56
Noise (LwA) Max Speed (dB): 65
Noise (LwA) Boost Speed (dB): N/A
Ø Outlet (mm): 120

لون

40474254 فولاذ مقاوم للصدأ