**NC 680**
شفاط بتصميم جذاب ذو إطار زجاجي 60

LED



Stop Delay Timer

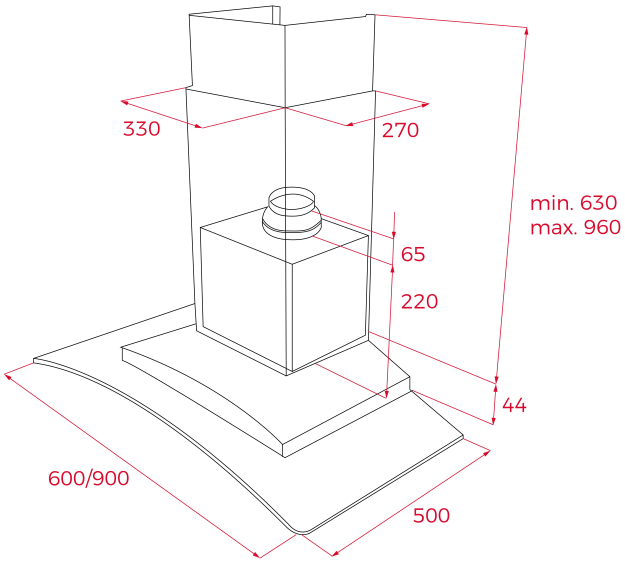


## المرجع

REF: 40455336 EAN: 8421152144060

## ميزات

شفاط بتصميم جذاب ذو إطار زجاجي
لوحة إلكترونية بإضاءة خلفية مع شاشة باضائة بيضاء
تشغيل المصباح الإرشادي
3 سرعات
سرعات العادم:
المتوسط: 825 متر مكعب/ساعة
كربون منشط: 637 متر مكعب/ساعة
الحد الأقصى، متر مكعب/ساعة: 402 ،
الحد الأدنى، متر مكعب/ساعة: 298
الضوضاء )مستوى قوة الصوت( عند زيادة السرعة تلقائيًا: 70
الضوضاء )مستوى قوة الصوت( عند أقصى سرعة تلقائيًا: 60
الضوضاء )مستوى قوة الصوت( عند أدنى سرعة تلقائيًا: 52
مصباحان LED
فلاتر من الفولاذ المقاوم للصدأ والألومنيوم
الهيكل العلوي من الزجاج الشفاف المقوى
مؤقت تأخير الإيقاف
مؤشر تشبع الفلتر

## الأبعاد

**ارتفاع المنتج (مم):** 674-1004
**عرض المنتج (مم):** 600
**عمق المنتج (مم):** 500
**طول المنتج (مم):**
**الوزن الصافي (كجم):** 12,9

## المواصفات التقنية

Energy Efficiency Class: #N/D
Noise (LwA) Min Speed (dB): #N/D
Noise (LwA) Max Speed (dB): #N/D
Noise (LwA) Boost Speed (dB): #N/D
Ø Outlet (mm): 150

## لون