HSB 740 G

فرن غاز متعدد الوظائف مع شواية غاز

المرجع

REF: 111040007 EAN: 8434778012644

ميزات

فرن غاز متعدد الوظائف مع شواية
غاز
وظائف طهي 5
مفاتيح تحكم ميكانيكية
مؤقت ميكانيكي
دعامات أرفف صينية 5
الطهي
باب زجاجي مزدوج قابل للإزالة
تسخين سريع يدوي
صينية عميقة مضادة للانقلاب
السعة)الإجمالية / الصافية(:71/60 لتر

Plus
Extension
Telescopic
Guide

الأبعاد

ارتفاع المنتج (مم): 595
عرض المنتج (مم): 595
عمق المنتج (مم): 22+543
طول المنتج (مم):
الوزن الصافي (كجم): 41

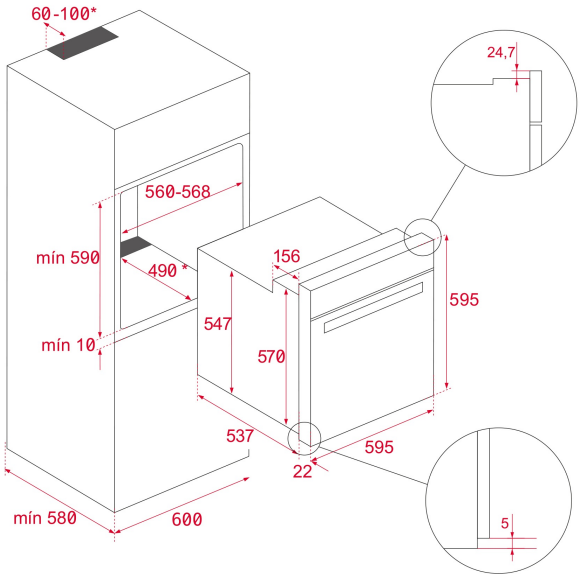

المواصفات التقنية

Energy Efficiency Class: A+
Power rate (V): 220-240
Frequency (Hz): 50/60
Maximum Nominal Power (W): 65W

لون

111040007	فولاذ مقاوم للصدأ
111040002	فولاذ مقاوم للصدأ