JZC 64322 AB

60 سم مع » اندكشن « الحث المغناطيسى اعين غاز

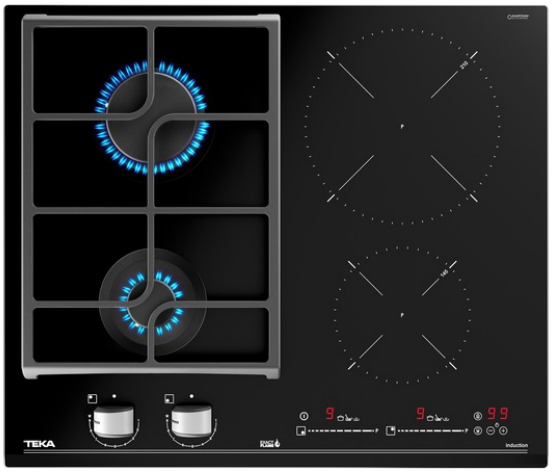

Auto ignition

Autolock

ExactFlame

Easy Installation

المرجع

REF: 112570199 EAN: 8434778019803

ميزات

لوحة تحكم متعدده التدرج لدرجات حراره مختلفه تعمل باللمس
تحكم دقيق فى اللهب
مؤقت الطهي
4 مناطق طهي:
1 (210 2550-3000 شعلة حثوائية)
1 (145 1800-1250 شعلة حثوائية)
2 شعلة غاز سريعة (8,5 كيلووات)
1 شعلة غاز مساعدة (1,5 كيلووات)
9 مستويات لقوة الغاز مع التحكم الدقيق في اللهب
شبكات كبيرة من الحديد الزهر
إشعال ذاتي
جهاز أمان القفل التلقائي
وظيفة حرارة اضافيه بشكل مؤقت للتسخين السريع
وظائف طهي خاصة: الطبخ على نار هادئة، فك التجميد، الاحتفاظ بحرارة الطعام 3
الحد الأقصى للطاقة (الغاز): 10,4 كيلووات
الحد الأقصى للطاقة (الحث): 3500 وات
السيراميك الزجاجي (4 مم)

الأبعاد

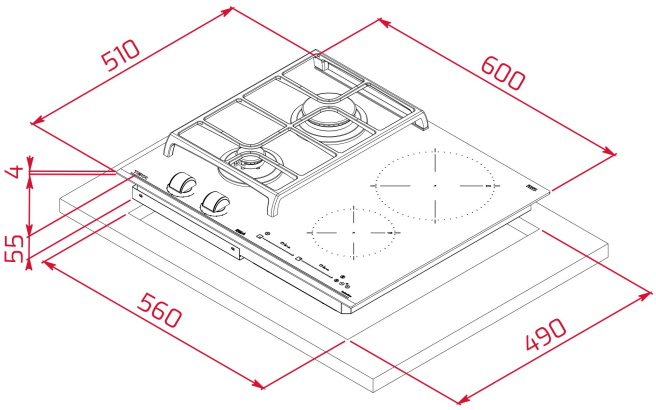

ارتفاع المنتج (مم): 98
عرض المنتج (مم): 600
عمق المنتج (مم): 510
طول المنتج (مم):
الوزن الصافي (كجم): 12,8

المواصفات التقنية

Power rate (V): 220-240
Frequency (Hz): 50/60
Maximum Nominal Power (W): -

لون

112570199 زجاج أسود

كفاءة الطاقة

Power consumption in standby mode (W): -
Time to reach standby mode (min): -