EX 90.1 5G AI AL DR
موقد طهي غاز مقاس 90سم

Auto ignition Autolock

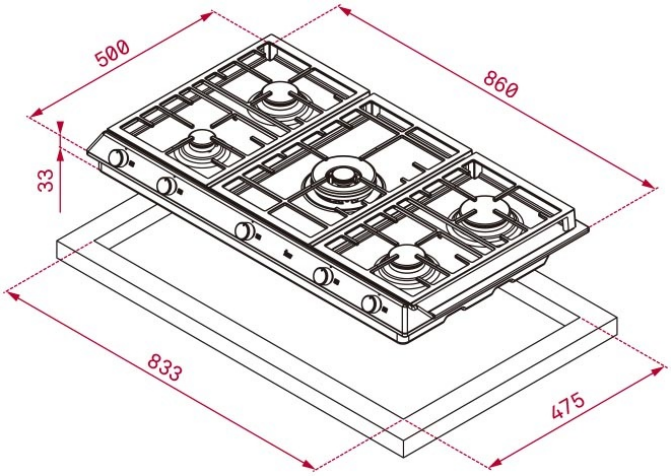

المرجع

REF: 40212064 EAN: 8421152152386

ميزات

موقد طهي غاز مقاس 90سم
شعلة مزدوجة
شبكات من الحديد الزهر المطلي
مفاتيح أمامية معدنية ولامعة باللون الأسود
مزود بخاصية الإشعال الذاتي
مزود بجهاز أمان القفل الآلي
مزود بشعلات ذات كفاءة عالية
مناطق للطهي 5
شعلة مزدوجة 4 واط 4100
شعلة سريعة 3 واط 3000
شعلتي شبه سريعة 2 واط 1750
شعلة مساعدة 1 واط 1000
(تصنيف الغاز: غاز البترول المسال (البيوتان/البروبان
فوهات للغاز الطبيعي

الأبعاد

ارتفاع المنتج (مم): 84
عرض المنتج (مم): 860
عمق المنتج (مم): 500
طول المنتج (مم):
الوزن الصافي (كجم): 13,5

المواصفات التقنية

Power rate (V): 220-240
Frequency (Hz): 50/60
Maximum Nominal Power (W): -

لون

40212064 فولاذ مقاوم للصدأ

كفاءة الطاقة

Power consumption in standby mode (W): -
Time to reach standby mode (min): -