EX 90.1 5G AI AL DR

موقد طهي غاز مقاس 90 سم





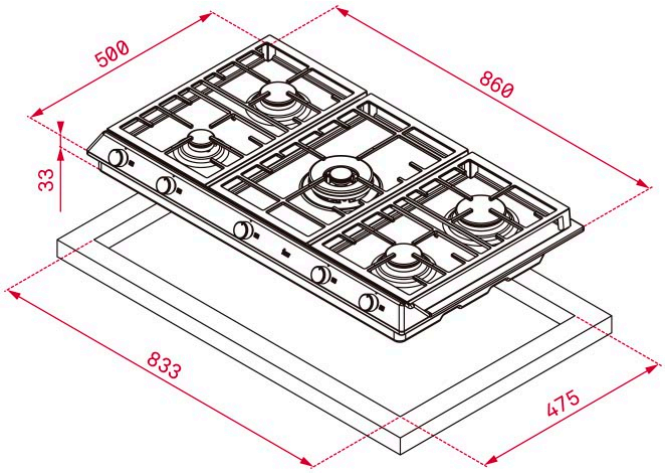

المرجع

REF: 40212064 **EAN:** 8421152152386

ميزات

موقد طهي غاز مقاس 90 سم
شعلة مزدوجة
شبكات من الحديد الزهر المطلي
مفاتيح أمامية معدنية ولامعة باللون الأسود
مزود بخاصية الإشعال الذاتي
مزود بجهاز أمان القفل الآلي
مزود بشعلات ذات كفاءة عالية
مناطق للطهي 5
(شعلة مزدوجة (4 كيلو واط
شعلة سريعة، 2.8 كيلو واط
شعلتي شبه سريعة، 1.75 كيلو واط
شعلة مساعدة، 1 كيلو واط
(تصنيف الغاز: غاز البترول المسال (البيوتان/البروبان
فوهات للغاز الطبيعي

الأبعاد

ارتفاع المنتج (مم): 84
عرض المنتج (مم): 860
عمق المنتج (مم): 500
:(طول المنتج (مم
الوزن الصافي (كجم): 13,5

المواصفات التقنية

Power rate (V): 220-240
Frequency (Hz): 50/60
Maximum Nominal Power (W): -

لون

40212064 فولاذ مقاوم للصدأ

كفاءة الطاقة

Power consumption in standby mode (W): -
Time to reach standby mode (min): -