# GZC 32300 XB

موقد غاز بسطح زجاجى معياري مع تحكم دقيق فى اللهب

Auto ignition

Autolock

ExactFlame

Easy Installation

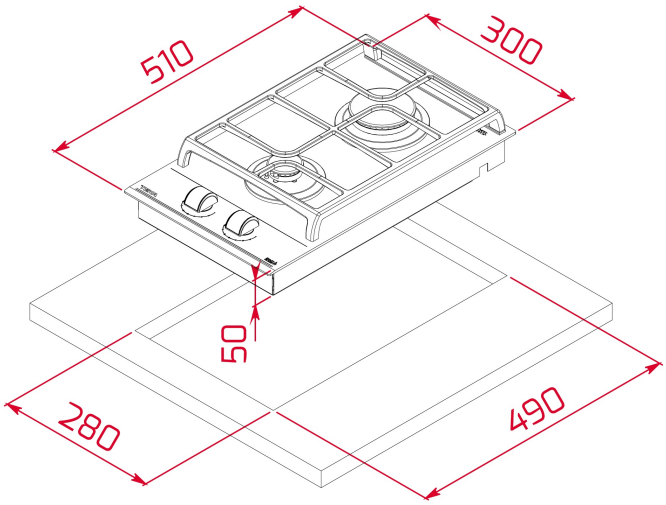


## المرجع

REF: 112570200 EAN: 8434778019810

## ميزات

موقد غاز بسطح زجاجى معياري مع تحكم دقيق فى اللهب
مفاتيح تحكم أمامية بتصميم مريح
مستويات لقوة الغاز مع التحكم الدقيق في اللهب 9
شعلة غاز مساعدة (كيلووات 1,00)
شعلة سريعة
شبكات كبيرة من الحديد الزهر
جهاز أمان القفل التلقائي
الإشعال التلقائي
مجموعة سهل التركيب
سطح سيراميك زجاجي
الحد الأقصى للطاقة الاسمية: 3,800 واط
نوع الغاز: البوتان

## الأبعاد

**ارتفاع المنتج (مم):** 98
**عرض المنتج (مم):** 300
**عمق المنتج (مم):** 510
**طول المنتج (مم):**
**الوزن الصافي (كجم):** 6,25

## المواصفات التقنية

Power rate (V): 220-240
Frequency (Hz): 50/60
Maximum Nominal Power (W): -

## لون

112570200 زجاج أسود

## كفاءة الطاقة

Power consumption in standby mode (W): -
Time to reach standby mode (min): -