DLH 985 T
شفاط بتصميم جذاب رفيع جدا

LED | PERFECTA-4 | Stop Delay Timer

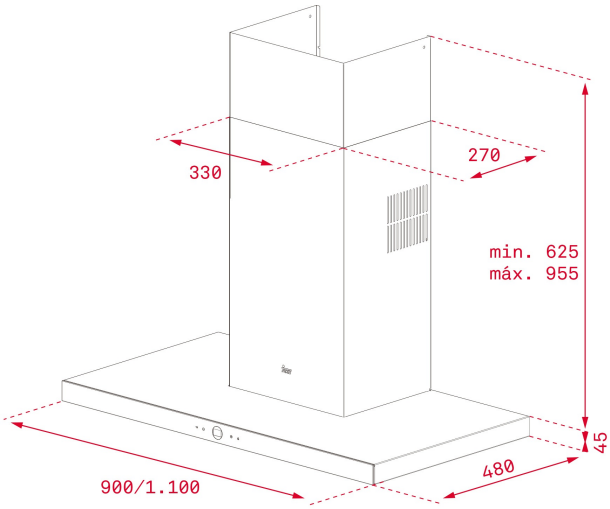

المرجع

REF: 112960007 EAN: 8434778012361

ميزات

شفاط بتصميم جذاب رفيع جدا
محرك موفر للطاقة
فئة كفاءة الطاقة : A
كفاءة الطاقة A، الكفاءة (A4
الديناميكية للسوائل A، كفاءة
الإضاءة A، كفاءة ترشيح الشحوم A)
شاشة تحكم تعمل باللمس
تشغيل المصباح الإرشادي
3 سرعات + كثف
سعات العادم:
920 متر مكعب / ساعة
740 متر مكعب/ساعة
الحد الأقصى، متر مكعب/ساعة:
586
الحد الأدنى، متر مكعب/ساعة: 306
مستوى قوة الصوت(عند الضوضاء)
زيادة السرعة تبلغ 72 ديسيبل
مستوى قوة الصوت(عند الضوضاء)
أقصى سرعة تبلغ 68 ديسيبل
مستوى قوة الصوت(عند الضوضاء)
أدنى سرعة تبلغ 54 ديسيبل
شريط إضاءة LED
3 فلاتر من الفولاذ المقاوم للصدأ
12 طبقة( )
مؤقت تأخير الإيقاف
مؤشر تشبع الفلتر

الأبعاد

ارتفاع المنتج (مم): 670-1000
عرض المنتج (مم): 900
عمق المنتج (مم): 480
طول المنتج (مم):
الوزن الصافي (كجم): 15,33

المواصفات التقنية

Energy Efficiency Class: A
Noise (LwA) Min Speed (dB): 54
Noise (LwA) Max Speed (dB): 67,8
Noise (LwA) Boost Speed (dB): 72
Ø Outlet (mm): 150

لون

112960007 فولاذ مقاوم للصدأ - زجاج أسود