DSH 985
شفاط بتصميم جذاب رفيع جدًا

LED

Stop Delay Timer

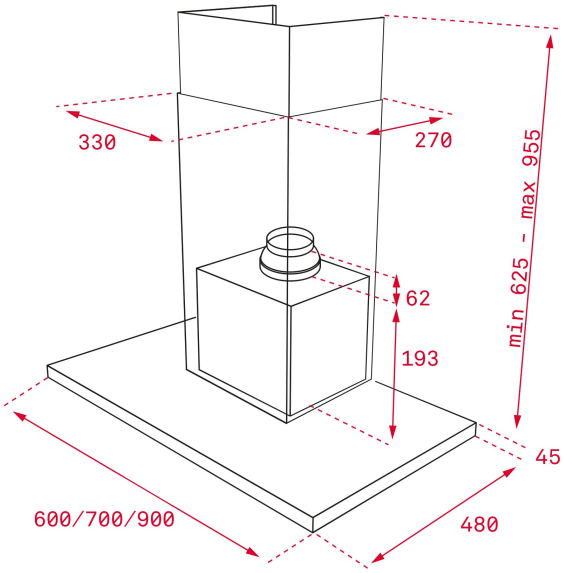

المرجع

REF: 112970002 EAN: 8434778019858

ميزات

محرك موفر للطاقة
تحكم إلكتروني
شاشة عرض رقمية
شريط إضاءة LED
3 سرعات + مكثف
مؤقت تأخير الإيقاف
فئة كفاءة الطاقة : A
3 فلاتر من الفولاذ المقاوم للصدأ
مؤشر تشبع الفلتر
سعات العادم:
المخرج الأدنى، متر مكعب/ساعة: 320
المخرج الأقصى، متر مكعب/ساعة: 735
الحد الأقصى، متر مكعب/ساعة: 586
الحد الأدنى، متر مكعب/ساعة: 305
مستوى قوة الصوت (عند الضوضاء) عند زيادة السرعة تلقائيًا: 72
مستوى قوة الصوت (عند الضوضاء) عند أقصى سرعة تلقائيًا: 68
مستوى قوة الصوت (عند الضوضاء) عند أدنى سرعة تلقائيًا: 54

الأبعاد

ارتفاع المنتج (مم): 670-1000
عرض المنتج (مم): 900
عمق المنتج (مم): 480
طول المنتج (مم):
الوزن الصافي (كجم): 14,02

المواصفات التقنية

Energy Efficiency Class: A
Noise (LwA) Min Speed (dB): 54
Noise (LwA) Max Speed (dB): 67,8
Noise (LwA) Boost Speed (dB): 72
Ø Outlet (mm): 150

لون

112970002 فولاذ مقاوم للصدأ