# DG3 985 ISLAND
شفاط جزيره ذو اطار زجاجى 90سم

LED



Stop Delay Timer

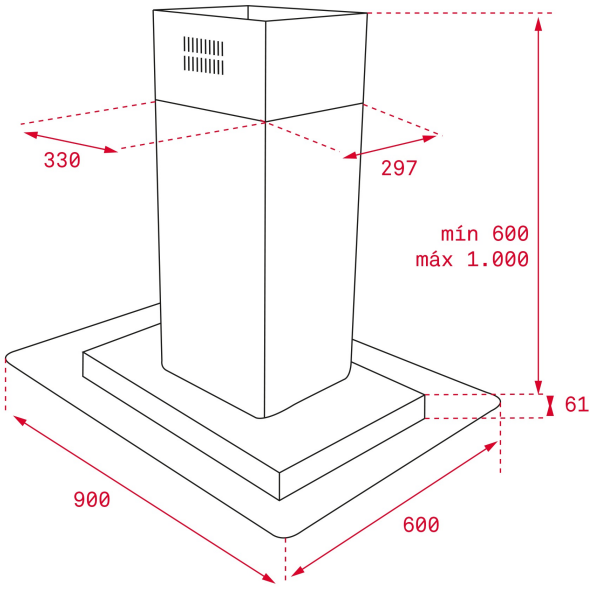


## المرجع

REF: 112910000 EAN: 8434778012538

## ميزات

شفاط جزيره ذو اطار زجاجى 90سم
محرك موفر للطاقة
فئة كفاءة الطاقة: A
لوحة إلكترونية بإضاءة خلفية مع
شاشة باضائة بيضاء
اضائة ارشادية
سرعات مكثف 3+1
سعات العادم:
المتوسط: 920 متر مكعب/ساعة
كبير: 796 متر مكعب/ساعة
الحد الأقصى، متر مكعب/ساعة: 605
الحد الأدنى، متر مكعب/ساعة: 311
مستوى قوة الصوت( عند الضوضاء ) زيادة السرعة تلقائيا: 71
مستوى قوة الصوت( عند الضوضاء ) أقصى سرعة تلقائيا: 66
مستوى قوة الصوت( عند الضوضاء ) أدنى سرعة تلقائيا: 52
مصابيح LED 4
فلتر من الفولاذ المقاوم للصدأ 2
زجاج شفاف مقوى
مؤقت تأخير الإيقاف
مؤشر درجة تشبع الفلتر

## الأبعاد

**ارتفاع المنتج (مم):** 871 - 1171
**عرض المنتج (مم):** 900
**عمق المنتج (مم):** 600
**طول المنتج (مم):**
**الوزن الصافي (كجم):** 36,01

## المواصفات التقنية

Energy Efficiency Class: A
Noise (LwA) Min Speed (dB): 52
Noise (LwA) Max Speed (dB): 66
Noise (LwA) Boost Speed (dB): 71
Ø Outlet (mm): 150

## لون

112910000 فولاذ مقاوم للصدأ