DLV 98660 BK
شفاط عمودي بتصميم جذاب

LED | Perimeter extraction | Stop Delay Timer | Fresh AIR

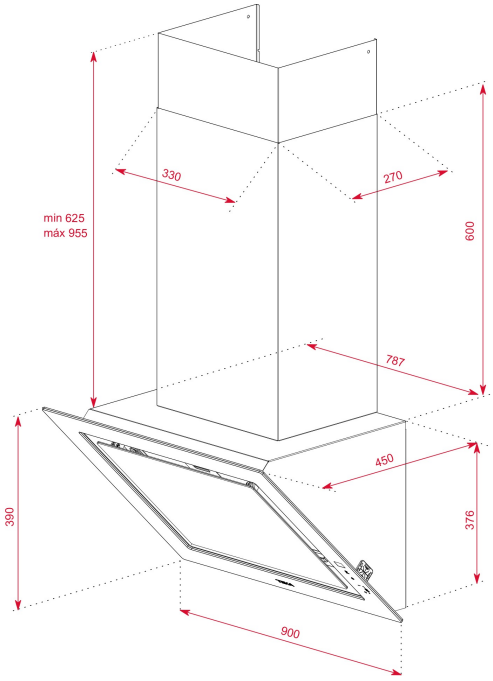

المرجع

REF: 112930053 EAN: 8434778019841

ميزات

تصميم مميز
شفاط عمودي بتصميم جذاب
نظام استخلاص العوادم والتنقية
شاشة تحكم باللمس
خاصية تنقية الهواء
تصميم كامل من الزجاج
3 سرعات + مكثف
مؤقت تأخير الإيقاف
شريط إضاءة LED
مؤشر درجة تشبع الفلتر
محرك موفر للطاقة
المخرج الحر/ساعة 920
سعة العادم عند المخرج الحر)م 3 / ساعة(: 920
سعة العادم بسرعة مكثفة)م 3 / ساعة(: 696
سعة العادم بسرعة قصوى)م 3 / ساعة(: 558
سعة العادم بسرعة دنيا/ساعة 290
مستوى الصوت: الحد الأدنى 51
ديسيبل - الحد الأقصى 67 ديسيبل
إمكانية التثبيت بدون التمديد العلوى

الأبعاد

ارتفاع المنتج (مم): 1001-1331
عرض المنتج (مم): 900
عمق المنتج (مم): 450
طول المنتج (مم):
الوزن الصافي (كجم): 20,27

المواصفات التقنية

Energy Efficiency Class: A+
Noise (LwA) Min Speed (dB): 51
Noise (LwA) Max Speed (dB): 67
Noise (LwA) Boost Speed (dB): 70
Ø Outlet (mm): 150

لون

112930053 أسود