DBB 90 HP
شفاط بتصميم جذاب هرمي

LED

المرجع

REF: 40460465 EAN: 8421152133255

ميزات

شفاط بتصميم جذاب هرمي
لوحة تحكم بأزرار الضغط
تشغيل المصباح الإرشادي
خاصية الشفط التقليدي
3 سرعات
سعات العادم:
المتر مكعب/ساعة: 850
الحد الأقصى، متر مكعب/ساعة: 780
الحد الأدنى، متر مكعب/ساعة: 240
مستوى قوة الصوت(عند الضوضاء): 56 ديسيبل
أقصى سرعة تدفق الهواء
مستوى قوة الصوت(عند الضوضاء): 48 ديسيبل
أدنى سرعة تدفق الهواء
مصابيح متوهجة
3 فلاتر من الألومنيوم

الأبعاد

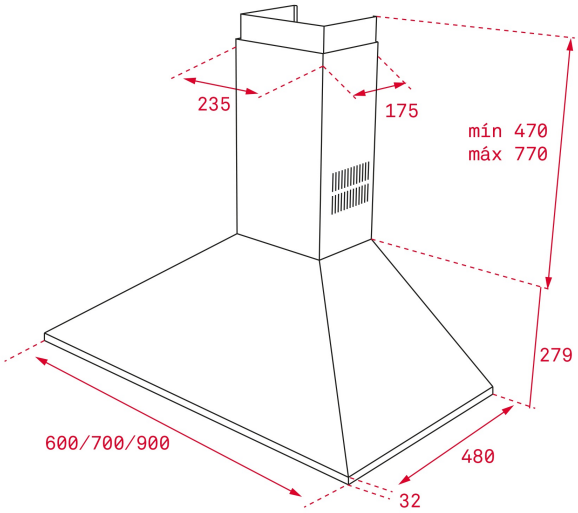

ارتفاع المنتج (مم): 749-1049
عرض المنتج (مم): 900
عمق المنتج (مم): 480
طول المنتج (مم):
الوزن الصافي (كجم): 9,5

المواصفات التقنية

Energy Efficiency Class: #N/D
Noise (LwA) Min Speed (dB): #N/D
Noise (LwA) Max Speed (dB): #N/D
Noise (LwA) Boost Speed (dB): #N/D
Ø Outlet (mm): 150

لون

40460465 فولاذ مقاوم للصدأ