HLC 8406 BK AIRFRY

فرن متعدد الوظائف بتقنية توزيع درجة الحرارة بالمحيط الداخلى للفرن

44L HydroClean SurroundTemp

المرجع

REF: 111130011 EAN: 8434778027105

ميزات

فرن متعدد الوظائف بتقنية توزيع درجة الحرارة بالمحيط الداخلى للفرن
9 وظائف طهي
صينية فراي ماستر الخاص للطهي من دون زيت
تقنية التنظيف بالماء الأوتوماتيكي (هايدرو كلين)
شاشة تحكم تعمل باللمس مع مفاتيح دعامات سلكية مع صينية
3 مستويات للطهي
الطبخ ودليل تلسكوبي سهل الانزلاق
باب زجاجي ثلاثي الطبقات قابل للإزالة
نظام أمان الفصل التلقائي
التسخين المسبق اليدوي السريع
صينية عميقة مانعة للانقلاب وشبكة معززة
السعة)الإجمالية / الصافية(:44/45 لتر

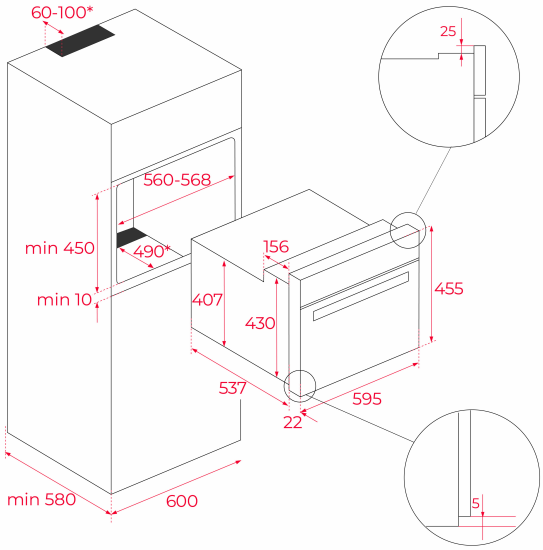

الأبعاد

ارتفاع المنتج (مم): 455
عرض المنتج (مم): 595
عمق المنتج (مم): 537+22
طول المنتج (مم):
الوزن الصافي (كجم): 25

المواصفات التقنية

Energy Efficiency Class: A+
Power rate (V): 220/240
Frequency (Hz): 50/60
Maximum Nominal Power (W): 3015

لون

111130011 زجاج أسود