Waste Disposer TRS 720
معالج مخلفات الطعام بتصميم نحيف

المرجع

REF: 115890047 EAN: 8434778032437

ميزات

معالج مخلفات الطعام بتصميم نحيف
نظام طحن من الفولاذ المقاوم للصدأ مع تغذية مستمرة
حماية ضد التآكل
معالجة داخلية مضادة للميكروبات للحد من الروائح
تقنية تقليل الضوضاء
حماية مغناطيسية للمعالج
غرفة طحن بسعة كبيرة: 857 مل
نظام تركيب سريع
الملحقات المرفقة: مفتاح هوائي مدمج وخرطوم التوصيل
قوة المحرك: 0.75 حصان (550 وات)

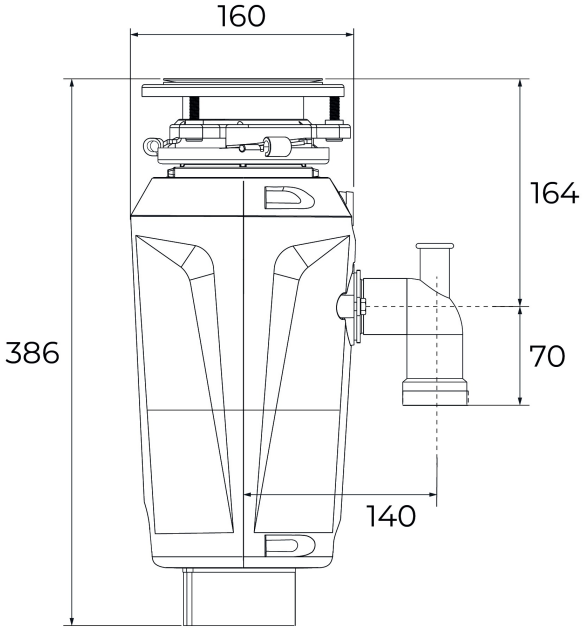

الأبعاد

ارتفاع المنتج (مم):
عرض المنتج (مم): 160
عمق المنتج (مم):
طول المنتج (مم): 386
الوزن الصافي (كجم): 5.18