HLC 8440 C BK

فرن مع ميكرويف مدمج مع خاصيه توزيع درجة الحرارة بالمحيط الداخلى للفرن

40L HydroClean SurroundTemp

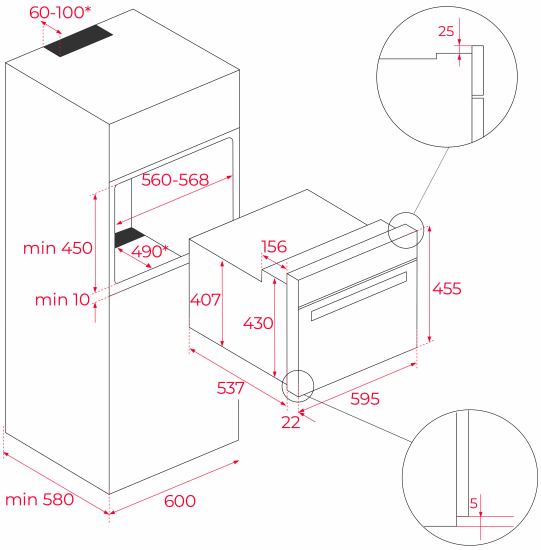

المرجع

REF: 111160033 EAN: 8434778033021

ميزات

فرن مع ميكرويف مدمج مع خاصيه
توزيع درجة الحرارة بالمحيط الداخلى
للفرن
تقنيه التنظيف بالماء الاوتوماتيكي
هايدروكلين(موفر للطاقه)
طلاء ميناء زلق لسهوله التنظيف
لتر / السعة، الإجمالي/ الصافي: 41 40
لوحة تحكم تعمل باللمس مع
شاشة LED
وظيفة الطهي
وظيفة البدء السريع في
قدرة الشواية 2500
أوضاع ميكروويف مختلطة للبيتزا
والوظائف البيئية
تسخين الطعام التلقائي حسب
الوقت والوزن
خاصية قفل الأمان للأطفال
نظام أمان للفصل التلقائي
باب زجاجي ثلاثي قابل للإزالة
باب داخلي زجاجي بالكامل
تهوية جانبية

الأبعاد

ارتفاع المنتج (مم): 455
عرض المنتج (مم): 595
عمق المنتج (مم): 559
طول المنتج (مم):
الوزن الصافي (كجم): 30,0

المواصفات التقنية

MWO Power (W): 1000
Frequency (Hz): 60
Maximum Nominal Power (W): 3400
Grill (W): -

لون

111160033 أسود