MWE 255 FI SS

ميكروويف مدمج + شواية

Defrost By Time

Defrost By Weight

Direct Access Menu

Electronic Door Opening

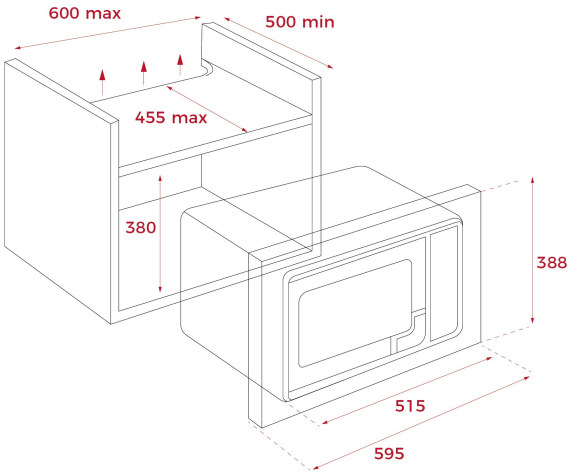

المرجع

REF: 112010001 EAN: 8434778029130

ميزات

ميكروويف مدمج + شواية
3 وظائف طهي
10 قوائم طعام للوصول المباشر
5 مستويات للطاقة، 1450 واط
طاقة الشواية: 1000 واط
تذويب الثلج حسب الوقت والوزن
شاشة تحكم إلكترونية مع مؤقت بالدقائق
باب زجاجي مزدوج مع فتحة نحو الجانب الايسر
قفل أمان للأطفال
فصل تلقائي عند فتح الباب
ضوء داخلي ساطع
بداية سريعة
لتر / السعة)الإجمالية/ الصافية(: 25 23.6
تجويف مصنوع من الفولاذ المقاوم للصدأ.

الأبعاد

ارتفاع المنتج (مم): 378
عرض المنتج (مم): 515
عمق المنتج (مم): 413
طول المنتج (مم):
الوزن الصافي (كجم): 18,5

المواصفات التقنية

MWO Power (W): 900
Frequency (Hz): 60
Maximum Nominal Power (W): 1450
Grill (W): 1000

لون

112010001 زجاج أسود مع إطار من الفولاذ المقاوم للصدأ