EX 60.1 4G AI AL DR CI

موقد طهي غاز مقاس 60 سم

المرجع

REF: 112610081 EAN: 8434778033786

ميزات

موقد طهي غاز مقاس 60 سم
شعلة مزدوجة
شبكات من الحديد الزهر المطلي
مقابض تحكم أمامية
خاصية الإشعال الذاتي
نظام أمان القفل الآلي
4 مناطق طهي
شعلة مزدوجة: 4.0 كيلو واط
شعلة سريعة: 1.8 كيلو واط
شعلة شبه سريعة: 1.7 كيلو واط
شعلة سريعة: 1.1 كيلو واط
(تصنيف الغاز: غاز البترول المسال (البيوتان/البروبان
فوهات للغاز الطبيعي

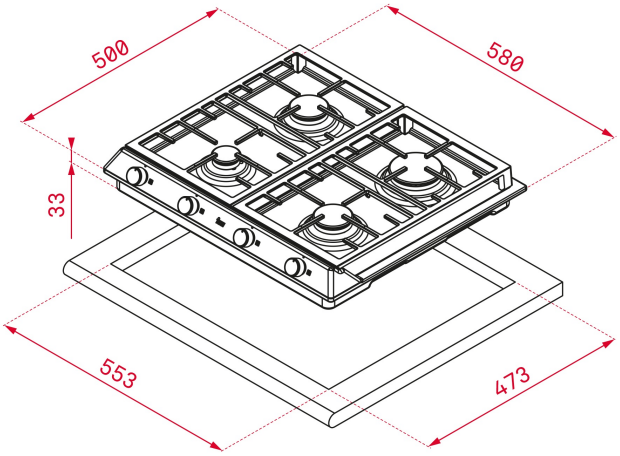

الأبعاد

(ارتفاع المنتج (مم:
(عرض المنتج (مم:
(عمق المنتج (مم:
(طول المنتج (مم:
(الوزن الصافي (كجم:

المواصفات التقنية

Power rate (V): -
Frequency (Hz): -
Maximum Nominal Power (W): -

لون

112610081 فولاذ مقاوم للصدأ

كفاءة الطاقة

Power consumption in standby mode (W): -
Time to reach standby mode (min): -