ФУРНИ

СБЪДНАТИ ЖЕЛАНИЯ

WISH

ПОЖЕЛАХ СИ ГОЛЕМИ СЕМЕЙНИ СЪБИРАНИЯ

от

ТЕКА ФУРНИ

WISH

ФУРНИ С ЦВЕТЕН 4 И 5 ИНЧОВ TFT ДИСПЛЕЙ

Новата гама фурни WISH притежава всичко за което сте мечтали. Те ще Ви насочват стъпка по стъпка, като Ви осигуряват максимален контрол и точност, благодарение на техните 4" и 5" дисплеи.

ПЛАВНО ОТВАРЯНЕ И ЗАТВАРЯНЕ

Системата **SoftClose** осигурява плавно отваряне и затваряне на вратата. Заключваща система по време на готвене и почистване за безопастност. Нова охлаждаща система.

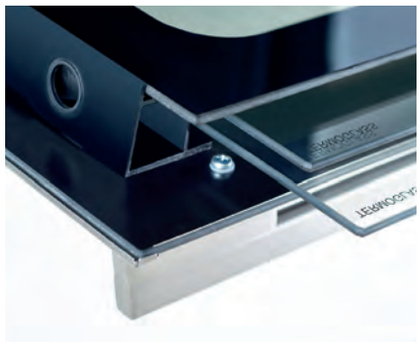

СИСТЕМА COOL TOUCH

Иновационната система **Cool Touch System®,** гарантира ниска температура на вратата и лесно почистване на стъклата.

МАКСИМАЛЕН КОМФОРТ

Новата фурна **iOVEN** има вътрешно LED осветление, посредством което удоволствието от готвенето се усеща и чрез зрителните сетива.

ЕНЕРГИЙНА ЕФЕКТИВНОСТ

„Тека" разработи фурни, способни да пестят средства при всяко използване. С енергиен клас A+, те намаляват енергийната консумация с до 20%.

ИСТИНСКА ПРАКТИЧНОСТ

Новата гама фурни от Тека са иновативни:

НОВ ДИЗАЙН НА ГРИЛА

Покрива по-голяма площ и осигурява по-равномерно запичане от 30° C до 270° C.

НОВИ ТЕЛЕСКОПИЧНИ ВОДАЧИ

Позволяват да изтеглите тавите напълно стабилно и плавно. Тяхната „Clip-on" система прави монтажа и демонтажа им изключително лесен.

ПОВЕЧЕ АКСЕСОАРИ

Тавата Multicook, позволява готвене на пара или приготвяне на няколко ястия едновременно в една тава. Н**ова лята алуминиева тава с незалепващо покритие**, която може да поставяте както във фурната, така и върху индукционен или стъклокерамичен плот.

ИСТИНСКА ПРЕЦИЗНОСТ

Новите ергономични бутони са с по-голям диаметър, което прави управлението по-лесно и по-прецизно.

НАИСТИНА СПЕСТЯВАТ

Фурните WISH намаляват консумацията на електроенергия с до 20% в сравнение с предишните модели. Със своята висока ефективност, те имат какво да Ви предложат.

ИСТИНСКО ПРОСТРАНСТВО

Фурните WISH на Тека са наистина просторни: с до 70 ефективни литра, увеличение на капацитета с 30%.

НОВО

ЦЕНА С ДДС:
1299 лв.

КОД:
E.2013.БЯ/КС/ЧЕ/КА

WISH HLB 8600
_MAESTRO

НОВАТА СЕРИЯ **URBAN COLORS**
Твоят цвят. Твоят стил. Твоята сбъдната мечта.

Мултифункционална фурна - кънтри стил,
Автоматична функция за водно почистване „Hydroclean® PRO”
Цвят: бял, каменносив, черен, кафяв
Енергиен клас: A+,
12 функции
+ 20 предварително зададени рецепти (Personal cooking assistant) + Hydroclean®
Вместимост: 70 литра (нето),
Сензорно управление + иноксови бутони
4" TFT true color дисплей
Старт-стоп програмиране
Свалящ се Макси грил
Функция „Готвене на бавен огън”
„Турбо” функция
Функция „Размразяване”
„Студена” врата с 3 стъкла

Автоматично бързо предварително загряване
Вътрешно покритие на фурната и покритие на тавите – „Slippery” емайл
Цяло,свалящо се вътрешно стъкло на вратата
5 нива за готвене
Телескопични водачи за тави на 1 ниво
Плавно затваряне на вратата Soft close
Охлаждаща система с вентилатор
Автоматично изключване при отваряне на вратата
Блокировка на управлението за безопасност
Защитен термостат
Аксесоари в комплекта:
Хромирана скара и дълбока тава (50 мм)

РАЗМЕРИ
595 mm 595 mm 559 mm

„Тека България“ ЕООД не носи отговорност за каквито и да е преводни и печатни грешки. Поради особености при печата са възможни разлики между действителните цветове и тези в каталога. Всички цени са с включен ДДС.

НОВО

ЦЕНА С ДДС:
999 лв.

КОД:
E.2012.AH
(антрацит + месинг)

КОД:
E.2012.BA
(ванилия + месинг)

WISH HRB 6400
_TOTAL

Мултифункционална фурна - кънтри стил,
Автоматична функция за водно почистване „Hydroclean® PRO”,
Цвят: антрацит + месинг / ванилия + месинг
Енергиен клас: A,
10 функции,
Вместимост: 70 литра (нето),
Дигитален дисплей със сензорно управление,
Старт-стоп програмиране,
Макси грил,
„Турбо" функция,
Врата с 2 стъкла,
Цяло вътрешно стъкло на вратата,
Телескопични водачи за тави на 1 ниво,
Динамична охлаждаща система,
Защитен термостат,
Аксесоари в комплекта:
Хромирана скара,
Дълбока тава (50 мм),
Тава за печене на тестени изделия

РАЗМЕРИ
595 mm 595 mm 559 mm

НОВО

ЦЕНА С ДДС:
899 лв.

КОД:
E.2011.AH
(антрацит + месинг)

КОД:
E.2011.BA
(ванилия + месинг)

E.2011.BACP
(ванилия + сребро)

WISH HRB 6300
_TOTAL

Мултифункционална фурна - кънтри стил,
Автоматична функция за водно почистване „Hydroclean® PRO” ,
Цвят: антрацит + месинг / ванилия + месинг / ванилия +сребро
Енергиен клас: A,
10 функции,
Вместимост: 70 литра (нето),
Аналогов дисплей,
Стоп програмиране,
Остъклен контролен панел,
Макси грил, „Турбо" функция,
Врата с 2 стъкла,
Цяло вътрешно стъкло на вратата,
Телескопични водачи за тави на 1 ниво,
Динамична охлаждаща система,
Защитен термостат,
Аксесоари в комплекта:
Хромирана скара, Дълбока тава (50 мм),
Тава за печене на тестени изделия

РАЗМЕРИ
595 mm 595 mm 559 mm

НОВО

НАЛИЧНИ ПРЕЗ 2020

ЦЕНА С ДДС:
777 лв.

КОД:
E.2010.AH
(антрацит + месинг)

КОД:
E.2010.BA
(ванилия + месинг)

WISH HRB 6100
_EASY

Мултифункционална фурна - кънтри стил,
Система за водно почистване „Hydroclean® ECO”,
Цвят: антрацит + месинг / ванилия + месинг
Енергиен клас: A,
7 функции,
Вместимост: 70 литра (нето),
Механични бутони с декоративен дизайн,
Таймер със стоп програмиране,
Функция „Размразяване”,
Врата с 2 стъкла,
Цяло вътрешно стъкло на вратата,
Телескопични водачи за тави на 1 ниво,
Динамична охлаждаща система,
Защитен термостат,
Аксесоари в комплекта:
Хромирана скара,
Дълбока тава (50 мм),

РАЗМЕРИ
595 mm 595 mm 559 mm

Производителят си запазва правото да променя техническите характеристики на продуктите без предварително предупреждение, като запазва тяхната основна функционалност и предназначение.

_MAESTRO

За тези, които са една стъпка напред

ЛИЧЕН АСИСТЕНТ В ГОТВЕНЕТО

Да имате личен готвач сега е възможно благодарение на функцията „Личен асистент в готвенето“. Фурните WISH разполагат с до 50 предварително зададени рецепти - добавете съставките и уредът сам ще настрои температурата и режима за приготвяне.

SLOW COOKING/ БАВНО ГОТВЕНЕ

Тази функция увеличава времето за готвене, като по този начин запазва сочността, вкуса, аромата и полезните съставки на храната. Всички качества на храната се запазват, правейки всяко ястие вкусно преживяване.

СОНДА ЗА МЕСО

Независимо как харесвате месото - алангле, средно изпечено или добре изпечено, благодарение на сондата за месо, ще можете да го сготвите съвършено.

ЦЕНА С ДДС: 2 299 лв.
КОД: E.661.ИН

WISH IOVEN
_MAESTRO

Мултифункционална фурна
Автоматична функция за водно почистване „Hydroclean® PRO”, Енергиен клас A+, Вместимост: 70 литра (нето), 5“ TFT дисплей, Изцяло сензорно управление, LED осветление, 18 функции + 50 предварително зададени рецепти (personal cooking assistant), Функция „Размразяване“, Функция „Подържане храната топла“, Сонда за месо, Врата с 4 стъкла, Цяло свалящо се вътрешно стъкло на вратата, Телескопични водачи на 2 нива / напълно изтеглящи се, Блокировка на управлението за безопасност, Падащ макси грил, Soft close door, **Аксесоари в комплекта: метална скара, дълбока тава, тава за тестени изделия, комплект Multicook**

РАЗМЕРИ
595 mm 595 mm 559 mm

ЦЕНА С ДДС: 1 289 лв.
КОД: E.662.ИН

WISH HLB 860
_MAESTRO

Мултифункционална фурна
Автоматична функция за водно почистване „Hydroclean® PRO”,
Енергиен клас A+, Вместимост: 70 литра (нето), 4“ TFT дисплей, сензорен дисплей, LED осветление на бутоните, Иноксови бутони с черен лицев панел, 12 функции + 20 предварително зададени рецепти (Personal cooking assistant), Функция „Размразяване“, Функция „Турбо“, Врата с 3 стъкла, Цяло свалящо се вътрешно стъкло на вратата, Телескопични водачи на 1 ниво, Блокировка на управлението за безопасност, Падащ макси грил, Soft close door, Цвят: черен + инокс, **Аксесоари в комплекта: метална скара и дълбока тава**

РАЗМЕРИ
595 mm 595 mm 559 mm

ЦЕНА С ДДС: 1 278 лв.
бяла/черна
КОД: E.663.БЯ/ИН

WISH HLB 840P
_MAESTRO

Мултифункционална пиролитична фурна, Самопочистваща функция Dual Clean,, Енергиен клас A+, Вместимост: 70 литра (нето), Сензорен Старт-Стоп програматор, Тънка иноксова дръжка, 9 функции, вътрешно покритие на фурната и тавите емайл устойчив на пиролиза, Функция „Размразяване“, Врата с 4 стъкла, Цяло свалящо се вътрешно стъкло на вратата, Телескопични водачи на 1 ниво, Блокировка на управлението за безопасност, Soft close door, Цвят: черен/бял + инокс, **Аксесоари в комплекта: метална скара и дълбока тава**

РАЗМЕРИ
595 mm 595 mm 559 mm

ЦЕНА С ДДС: 879 лв.
бяла/черна
КОД: E.664.БЯ/ЧЕ

WISH HLB 840
_MAESTRO

Мултифункционална фурна, Автоматична функция за водно почистване „Hydroclean® PRO”, Енергиен клас A+, Вместимост: 70 литра (нето), Сензорен Старт-Стоп програматор, Тънка иноксова дръжка, 9 функции, Функция „Размразяване“, Врата с 2 стъкла, Цяло свалящо се вътрешно стъкло на вратата, Телескопични водачи на 1 ниво, Блокировка на управлението за безопасност, Падащ макси грил, Цвят: черен/бял + инокс, **Аксесоари в комплекта: метална скара и дълбока тава**

РАЗМЕРИ
595 mm 595 mm 559 mm

„Тека България“ ЕООД не носи отговорност за каквито и да е преводни и печатни грешки. Поради особености при печата са възможни разлики между действителните цветове и тези в каталога. Всички цени са с включен ДДС.

_TOTAL

За тези, които искат уред, удобен на всеки.

1 НИВО — **ЦЕНА С ДДС: 69 лв.**
КОД: AE.9911

2 НИВА — **ЦЕНА С ДДС: 149 лв.**
КОД: AE.9910

WISH ТЕЛЕСКОПИЧНИ ВОДАЧИ

ЦЕНА С ДДС: 169 лв.
КОД: AE.9913

WISH НЕЗАЛЕПВАЩА ТАВА

Подходяща за фурни и плотове Тека

ЦЕНА С ДДС: 229 лв.
КОД: AE.9912

WISH КОМПЛЕКТ MULTICOOK

ЦЕНА С ДДС: 775 лв.
КОД: E.667.ИН

WISH HSB 645
_TOTAL

Мултифункционална фурна Автоматична функция за водно почистване „Hydroclean® PRO" , Енергиен клас A+, Вместимост: 70 литра (нето), Сензорен дисплей, Иноксови бутони с черен лицев панел, 9 функции, Функция „Размразяване", Функция „Турбо", Врата с 2 стъкла, Цяло свалящо се вътрешно стъкло на вратата, Телескопични водачи на 1 ниво, Блокировка на управлението за безопасност, Цвят: черен + инокс, **Аксесоари в комплекта: метална скара, дълбока и плитка тава**

РАЗМЕРИ
595 mm 595 mm 559 mm

ЦЕНА С ДДС: 995 лв.
КОД: E.665.ИН

WISH HSB 635 P
_TOTAL

Мултифункционална пиролитична фурна Самопочистваща функция Dual Clean, Енергиен клас A+, Вместимост: 70 литра (нето), сензорен Старт-Стоп програматор, Тънка иноксова дръжка, Иноксови бутони с черен лицев панел, 8 функции, Функция „Размразяване", Врата с 4 стъкла, Цяло свалящо се вътрешно стъкло на вратата, Телескопични водачи на 1 ниво, Блокировка на управлението за безопасност Цвят : черен + инокс, **Аксесоари в комплекта: метална скара и дълбока тава**

РАЗМЕРИ
595 mm 595 mm 559 mm

ЦЕНА С ДДС: 739 лв.
КОД: E.666.ИН

WISH HSB 635
_TOTAL

Мултифункционална фурна, Автоматична функция за водно почистване „Hydroclean® PRO", Енергиен клас A+, Вместимост: 70 литра (нето), Сензорен Старт-Стоп програматор, Тънка иноксова дръжка, Иноксови бутони с черен лицев панел, 8 функции, Функция „Размразяване", Врата с 2 стъкла, Цяло свалящо се вътрешно стъкло на вратата, Блокировка на управлението за безопасност, Телескопични водачи на 1 ниво, Цвят: черен + инокс, **Аксесоари в комплекта: метална скара и дълбока тава**

РАЗМЕРИ
595 mm 595 mm 559 mm

ЦЕНА С ДДС: 599 лв.
инокс
КОД: E.2015.ИН

НОВО

С прибиращи се бутони

WISH HCB 6545
_TOTAL

Мултифункционална фурна Автоматична функция за водно почистване „Hydroclean® PRO", Енергиен клас A+, Вместимост: 70 литра (нето), 10 функции, Сензорно управление + прибиращи се бутони, LED дисплей, Старт-стоп програмиране, Макси грил, „Турбо" функция, Функция „Размразяване", Вътрешно покритие на фурната и покритие на тавите – емайл Crystal clean, Врата с 2 стъкла, Цяло, свалящо се вътрешно стъкло на вратата, Телескопични водачи за тави на 1 ниво, Динамична охлаждаща система, Блокировка на управлението за безопасност, Цвят: инокс, **Аксесоари в комплекта: хромирана скара и дълбока тава**

РАЗМЕРИ
595 mm 595 mm 559 mm

Производителят си запазва правото да променя техническите характеристики на продуктите без предварително предупреждение, като запазва тяхната основна функционалност и предназначение. Подробни технически данни на: www.teka.com

ЦЕНА С ДДС:
699 лв.
бяла/черна
КОД: E.668.БЯ/ЧЕ

WISH HSB 630
_TOTAL

Мултифункционална фурна,
Автоматична функция за водно почистване „Hydroclean® PRO”, Енергиен клас A+,
Вместимост: 70 литра (нето), Сензорен Старт-Стоп програматор, Иноксови бутони с черен или бял лицев панел, Тънка иноксова дръжка, 8 функции, Функция „Размразяване“, Врата с 2 стъкла, Цяло свалящо се вътрешно стъкло на вратата, Телескопични водачи на 1 ниво, Блокировка на управлението за безопасност, Цвят: черен/бял + инокс, **Аксесоари в комплекта: метална скара и дълбока тава**

РАЗМЕРИ
595 mm 595 mm 559 mm

ЦЕНА С ДДС:
589 лв.
КОД: E.669.ИН

WISH HSB 615
_TOTAL

Мултифункционална фурна
Система за водно почистване „Hydroclean® ECO”,
Енергиен клас A, Вместимост: 70 литра (нето), Механично управление с изключващ се таймер, Тънка иноксова дръжка, 6 функции, Функция „Размразяване“, Врата с 2 стъкла, Цяло свалящо се вътрешно стъкло на вратата, Телескопични водачи на 1 ниво, Цвят: черен + инокс, **Аксесоари в комплекта: метална скара и дълбока тава**

РАЗМЕРИ
595 mm 595 mm 559 mm

ЦЕНА С ДДС:
599 лв.
бяла/черна
КОД: E.670.БЯ/ЧЕ

WISH HSB 610
_TOTAL

Мултифункционална фурна
Система за водно почистване „Hydroclean® ECO”,
Енергиен клас A, Вместимост: 70 литра (нето), Механично управление с изключващ се таймер, Тънка иноксова дръжка, 6 функции, Функция „Размразяване“, Врата с 2 стъкла, Цяло свалящо се вътрешно стъкло на вратата, Телескопични водачи на 1 ниво, Цвят: черен/бял + инокс, **Аксесоари в комплекта: метална скара и дълбока тава**

РАЗМЕРИ
595 mm 595 mm 559 mm

_EASY

ЦЕНА С ДДС:
1 699 лв.
КОД: E.673.ИН

WISH HLF 940
_MAESTRO

Мултифункционална фурна,
Автоматична функция за водно почистване „Hydroclean® PRO” , Енергиен клас A,
Вместимост: 77 литра (нето), 9 функции, Дълбока тава (50 мм) с „Crystal clean” емайл AA, Врата с 3 стъкла, Цяло свалящо се вътрешно стъкло на вратата, Динамична охлаждаща система, Телескопични водачи 1+1 изцяло издърпващи се, 5 нива на готвене, Падащ макси грил, Бял сензорен Touch Control
Цвят: черен + инокс, **Аксесоари в комплекта: метална скара, дълбока тава и плитка тава**

РАЗМЕРИ
480 mm 890 mm 560 mm

ЦЕНА С ДДС:
539 лв.
КОД: E.671.ИН

WISH HBB 605
_EASY

Мултифункционална фурна
Система за водно почистване „Hydroclean® ECO”,
Енергиен клас A, Вместимост: 70 литра (нето), Механично управление с изключващ се таймер, Иноксова дръжка,
6 функции, Функция „Размразяване“, Врата с 2 стъкла, Цяло свалящо се вътрешно стъкло на вратата, Цвят: черен + инокс,
Аксесоари в комплекта: метална скара и дълбока тава

РАЗМЕРИ
595 mm 595 mm 559 mm

„Тека България“ ЕООД не носи отговорност за каквито и да е преводни и печатни грешки. Поради особености при печата са възможни разлики между действителните цветове и тези в каталога. Всички цени са с включен ДДС.

PYROLISIS

ВАШАТА ФУРНА - КАТО НОВА ЗА ПО-МАЛКО ОТ 1 ЛЕВ

„Пиролиза“ е самопочистваща система за топлинна обработка, способна да изгори или отдели хранителните отпадъци и мазнината и да ги превърне в малки и лесни за отстраняване частици.

Специалното вътрешно покритие на фурните осигурява максимална ефективност на обгарянето. Ето защо нашите почистващи програми са по-кратки и по-ефективни.

Новите модели WISH позволяват избор между 3 програми, според степента на замърсеност: 60, 90 или 120 минути. Противно на много мнения, пиролизата се предлага на достъпни цени. Спестяванията, получени от неизползване на химически продукти, се добавят към ниската консумация на енергия: по-малко от 1 лев за едно използване. Препоръчва се пиролитичното почистване да се извършва след около 4- 5 употреби на фурната.

БЕЗОПАСНОСТ

Безопасността във Вашата кухня не е само опция за „Тека”! Ето защо вратата разполага със заключване за безопасност, активно през цялият процес на пиролитичното почистване и по време на готвене, както и с 3 или 4 изолиращи стъкла и двускоростен вентилатор за охлаждане, без загуба на енергия.

HYDROCLEAN®

ТЕКА ВИ ПРЕДЛАГА 2 ВЪЗМОЖНОСТИ ЗА ВОДНО ПОЧИСТВАНЕ

HYDROCLEAN® PRO

Необходимо е да изсипете малко вода и да активирате функцията **HydroClean®**. След това само да забършете.

HYDROCLEAN® ECO

Нагрейте фурната на 90ºC за 4 минути, изчакайте 20 минути и забършете.

Комбинираното действие на парата, генерирана вътре във фурната и технологията Hydroclean® ще помогне да премахнете замърсяванията само с чаша вода и няколко капки сапун върху кърпа. Почистването ще бъде извършено само за 24 минути с минимални усилия!

НОВ, ПО-ГЛАДЪК ЕМАЙЛ

Почистването на вътрешността на новите фурни WISH е по-ефективно, благодарение на специалния вътрешен слой на емайла. Новото поколение покритие на емайла запазва вътрешността на фурната чиста за по-дълго, поради ниското ниво на прилепване на мазнина и остатъци. В допълнение, устойчивостта на киселини и химикали удължава живота му и подобрява защитата срещу случайни удари по време на готвене. С ексклузивния емайл на „Тека”, резултатите при почистването са значително по-добри, като същевременно вътрешността на фурната се запазва в идеално състояние.

Производителят си запазва правото да променя техническите характеристики на продуктите без предварително предупреждение, като запазва тяхната основна функционалност и предназначение. Подробни технически данни на: www.teka.com

HLB 840 P • HSB 635 P

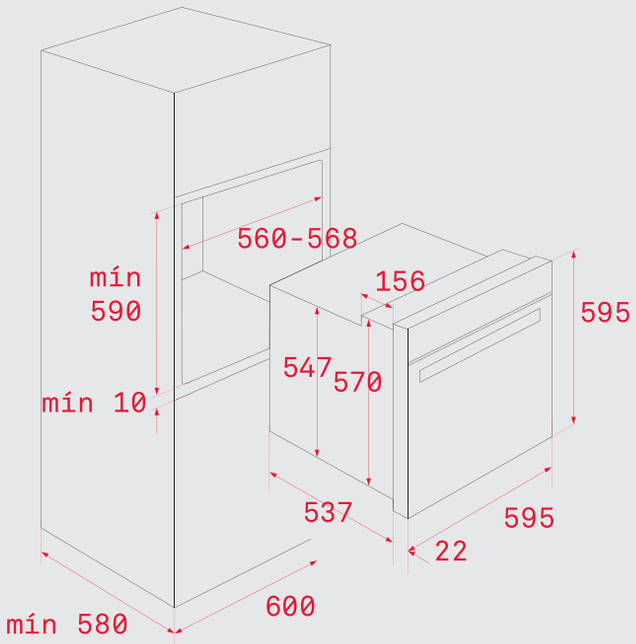

iOVEN • HLB 8600 • HLB 860 • HLB 840
HCB 6545 • HSB 645 • HSB 635 • HSB 615
HSB 630 • HSB 610 • HBB 605

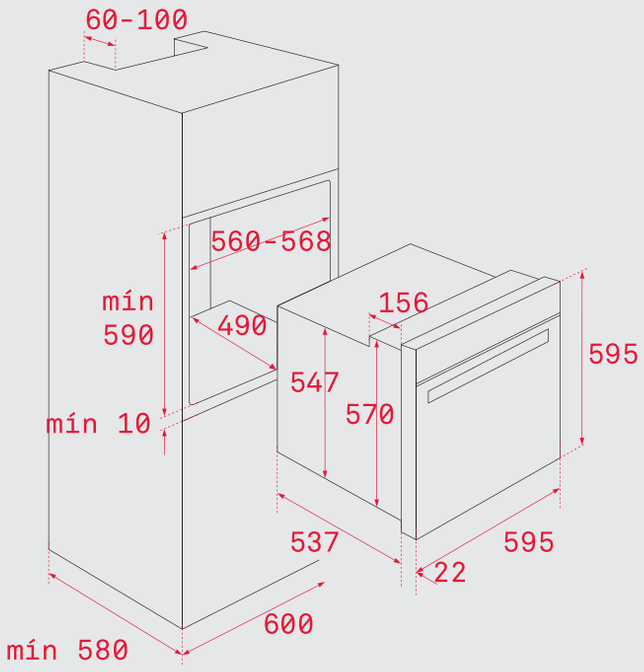

HLF 940

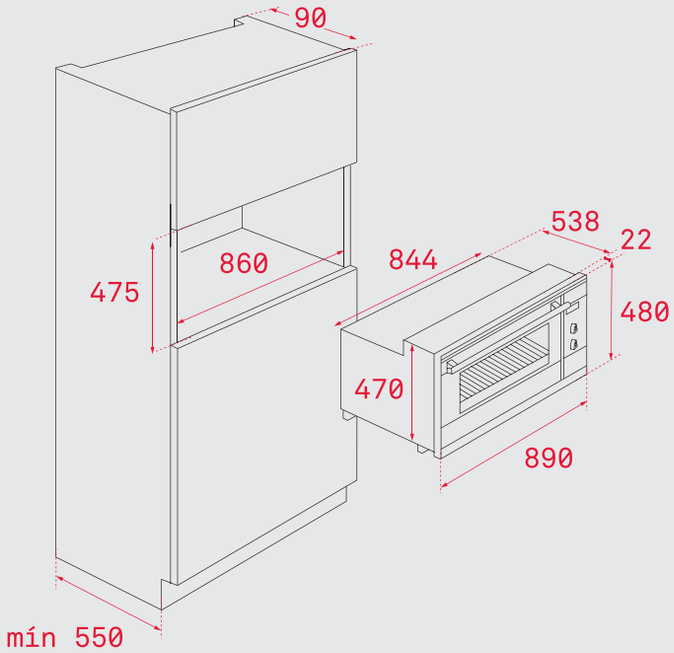

HRB 6100
HRB 6300
HRB 6400

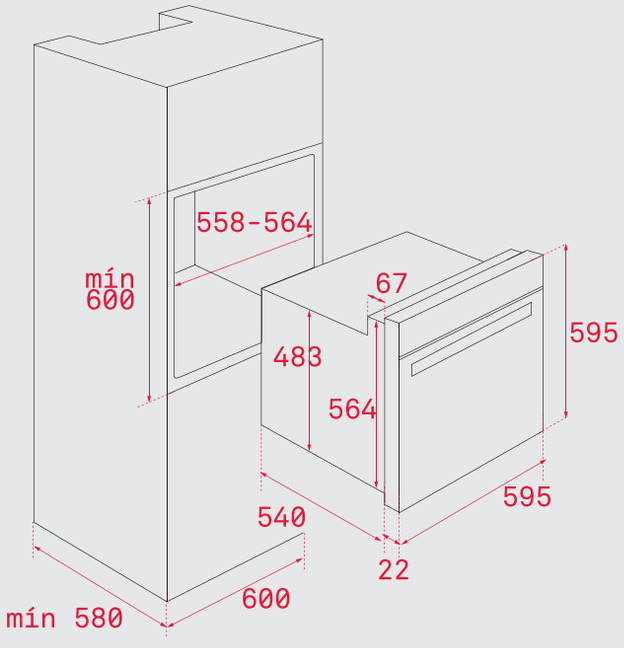

ФУРНИ И КОМПАКТНА ГАМА

DUALCLEAN

ПИРОЛИТИЧНО ПОЧИСТВАНЕ

ЕНЕРГИЕН КЛАС A+

ЕНЕРГИЕН КЛАС A

ЕКО ФУНКЦИЯ

ЗАЩИТА ОТ ОТПЕЧАТЪЦИ

ТЕЛЕСКОПИЧНИ ВОДАЧИ

SOFTCLOSE

ГОТВЕНЕ НА НИСКА ТЕМПЕРАТУРА

ЛИЧЕН АСИСТЕНТ В ГОТВЕНЕТО

ТЕРМО СОНДА

АВТОМАТИЧНО ПОДГРЯВАНЕ

ЕКСПРЕСНО ЗАТОПЛЯНЕ

ФУНКЦИЯ "РАЗМРАЗЯВАНЕ"

ФУНКЦИЯ "ПИЦА"

"ТУРБО" ФУНКЦИЯ

ДОЛЕН НАГРЕВАТЕЛ С ГРИЛ ВЕНТИЛАТОР

ДОЛЕН И ГОРЕН НАГРЕВАТЕЛ С ВЕНТИЛАТОР

МАКСИ ГРИЛ С ВЕНТИЛАТОР

ГРИЛ С ВЕНТИЛАТОР

ДОЛЕН НАГРЕВАТЕЛ С ВЕНТИЛАТОР

ГРИЛ С ДОЛЕН НАГРЕВАТЕЛ

СТАНДАРТНА ФУНКЦИЯ ДОЛЕН И ГОРЕН НАГРЕВАТЕЛ

МАКСИ ГРИЛ

ФУНКЦИЯ "ГРИЛ"

ГОРЕН НАГРЕВАТЕЛ

ДОЛЕН НАГРЕВАТЕЛ

ФУНКЦИЯ "ГОТВЕНЕ НА ПАРА"

МИКРО ВЪЛНИ

ФУНКЦИЯ "ВТАСВАНЕ"

МИКРОВЪЛНОВИ

ЗАЩИТА ОТ ОТПЕЧАТЪЦИ

АВТОМАТИЧНО ОТВАРЯНЕ НА ВРАТАТА

ЗАПАМЕТЯВАНЕ НА ПРЕДПОЧИТАНИ ПРОГРАМИ

ДИРЕКТЕН ДОСТЪП ДО МЕНЮ

ДВОЕН ИЗХОД НА МИКРОВЪЛНИ

МИКРОВЪЛНИ

МИКРОВЪЛНИ С ТУРБО

МИКРОВЪЛНИ С ГРИЛ

ГРИЛ

РАЗМРАЗЯВАНЕ ЗА ВРЕМЕ

РАЗМРАЗЯВАНЕ СПОРЕД ТЕГЛО

БЛОКИРАНЕ НА УПРАВЛЕНИЕТО

ЛЕСЕН МОНТАЖ

КЕРАМИЧНА ОСНОВА

ПЛОТОВЕ

IKNOB УПРАВЛЕНИЕ

УПРАВЛЕНИЕ ТИП "SLIDER"

УПРАВЛЕНИЕ ТИП "MULTISLIDER PRO"

"POWER PLUS" ФУНКЦИЯ

"POWER" ФУНКЦИЯ

"STOP & GO" ФУНКЦИЯ

"MUTE " ФУНКЦИЯ

ЕЛЕКТРОННО УПРАВЛЕНИЕ НА МОЩНОСТТА

PAN OPTIMIZATION

БЛОКИРАНЕ НА УПРАВЛЕНИЕТО

ТАЙМЕР

ЕНЕРГИЙНА ОПТИМИЗАЦИЯ

АВТОМАТИЧНО ЗАПАЛВАНЕ

АВТОМАТИЧНО ЗАКЛЮЧВАНЕ

ТРОЙНА ГОРЕЛКА

АБСОРБАТОРИ

НИСКО НИВО НА ШУМ

ИНДИКАТОР ЗА ЗАМЪРСЕНИ ФИЛТРИ

ТАЙМЕР ЗА ОТЛОЖЕНО ИЗКЛЮЧВАНЕ

LED ОСВЕТЛЕНИЕ

ХАЛОГЕННО ОСВЕТЛЕНИЕ

ОСВЕТЛЕНИЕ ТИП "СВЕЩ"

СИСТЕМА ЗА ПЕРИМЕТРАЛНА АБСОРБАЦИЯ