TOTAL **DFI 46700**

Съдомиялна за вграждане, 14 комплекта, Auto 60 см

Енергоспестяваща функция „Еко“ | Функция за допълнително изсушаване | Система Multi Cleaner за разпознаване на препарати | Умна система Smart Sensor

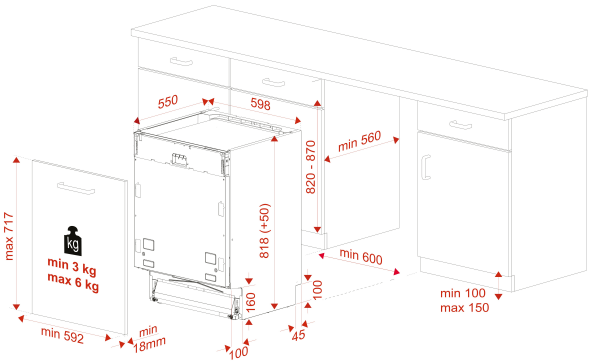

РЕФЕРЕНЦИИ

REF: 114270009 EAN: 8434778013610
КАТАЛОЖЕН КОД:E.5012

ОСНОВНИ ХАРАКТЕРИСТИКИ

Съдомиялна машина за вграждане
Размер: 60 см
Капацитет: 14 комплекта
Електронно управление с бял LED дисплей
Инверторен двигател
Система сензори SmartSensor за регулиране разхода на вода според замърсеността на посудата
AQUASTOP защитна система срещу течове
5 температури (35°, 40°, 50°, 65°, 70°C)
7 програми:
- Програма AUTO за автоматичен избор на параметрите според замърсеността на посудата
- Кратка програма Mini30 – 30 минути
- Програма за накисване – 15 минути
- ECO (икономична) програма
- Интензивна програма
- Програма 1 час (58 минути) с измиване и изсушаване
- Програма AutoClean за почистване на съдомиялната
4 специални функции:
- Express - съкращава времетраенето на програмата
- PowerWash - за силно замърсени съдове
- 1/2 зареждане
- Допълнително изсушаване
Отложен старт (1 до 24 часа)
Допълнителен разпръскващ елемент над горната кошница
Система MultiCleaner Sensor за разпознаване на вида препарат (вкл. таблетки „всичко в 1“)
Светлинни индикатори за липса на сол (омекотител), полиращ препарат и оставащо време
Самостоятелна кошница за прибори
Горна кошница PushUp с регулиране на височината без нужда от изваждане
Долна кошница FlexiSet-4 със сгъваеми прегради
Система за нивелиране от предната част на съдомиялната
Ниво на шум: 46 dBA

РАЗМЕРИ

Височина (мм): 818
Ширина (мм): 598
Дълбочина (мм): 550
Дължина (мм):
Тегло (кг): 35,9

ТЕХНИЧЕСКИ ДАННИ

Клас на енергийна ефективност : A++
Консумация на енергия (Kw/ден): -
Консумация на вода (литри/година): 2660
Ниво на шум (dBA): 46
Ел. захранване (V): 220-240

ЦВЕТОВЕ