DOS 60.1 ванилия / месинг

Абсорбатор за стенен монтаж, ретро дизайн, 60 см





Вътрешно
LED
осветление

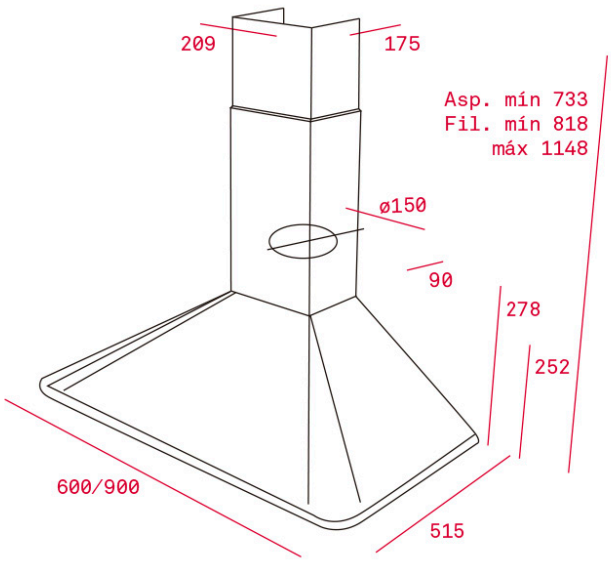

РЕФЕРЕНЦИИ

REF: 113010001 **EAN:** 8434778010053 КАТАЛОЖЕН КОД:E.268.1.BA/ME

ОСНОВНИ ХАРАКТЕРИСТИКИ

Абсорбатор за стенен монтаж в рустикален дизайн
Декоративна рамка в месингов цвят
Управление чрез push бутони
Степени на мощност: 3
LED осветление
Двигател с двойна турбина
Метални филтри
Максимален капацитет: 603 м³/ч***
Ниво на шум (LwA) при минимална степен (1-ва): 51 dB***
Регулируем по височина комин
Изход ø 150 мм
Редуктор ø 150 / ø 120 мм
Антивъзвръщателен клапан
Възможност за използване на филтри с активен въглен
Енергиен клас: B
***Съгласно Делегиран регламент (ЕС) 65/2014

РАЗМЕРИ

Височина (мм): 733-1148
Ширина (мм): 600/900
Дълбочина (мм): 500
Дължина (мм):
Тегло (кг): 11,2

ТЕХНИЧЕСКИ ДАННИ

Клас на енергийна ефективност : B
Ниво на шум (LwA) при минимална степен (db): 51
Ниво на шум (LwA) при максимална степен (db): 66
Ниво на шум (LwA) при интензивна степен (db): N/A
Изход Ø (мм): 150

ЦВЕТОВЕ

113010001 Ванилия + месинг