TL 6420.2 инокс
Телескопичен абсорбатор за вграждане, 60 см

LED

Вътрешно
LED
осветление

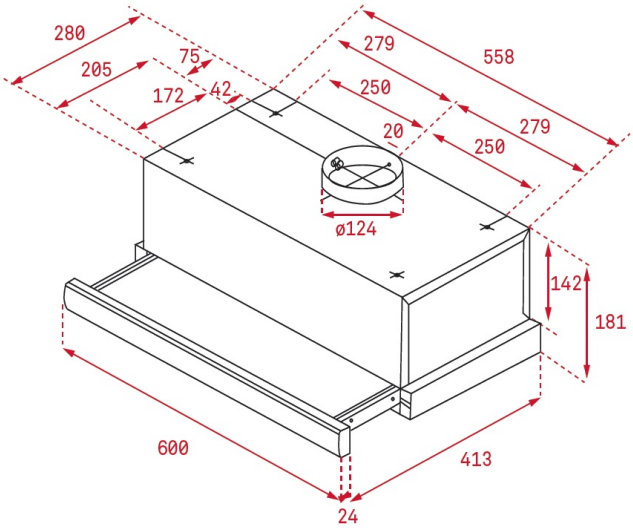

РЕФЕРЕНЦИИ

REF: 113080008 EAN: 8434778027761
КАТАЛОЖЕН КОД:E.357.1.ИН

ОСНОВНИ ХАРАКТЕРИСТИКИ

Телескопичен абсорбатор за вграждане
Издърпващ се и сменяем преден панел
Механично управление
Автоматично включване/изключване при издърпване на предният панел
Степени на мощност: 3
LED осветление
Антивъзвръщателен клапан
Метални филтри
Максимален капацитет: 360 м³/ч***
Ниво на шум (LwA) при минимална степен (1-ва): 57 dB***
Изход ø 125 мм
Възможност за използване на филтри с активен въглен
Енергиен клас: C
***Съгласно Делегиран регламент (ЕС) 65/2014

РАЗМЕРИ

Височина (мм): 181
Ширина (мм): 600
Дълбочина (мм): 288/413
Дължина (мм):
Тегло (кг): 6,5

ТЕХНИЧЕСКИ ДАННИ

Клас на енергийна ефективност : -
Ниво на шум (LwA) при минимална степен (db): 57
Ниво на шум (LwA) при максимална степен (db): 64,3
Ниво на шум (LwA) при интензивна степен (db): 69
Изход Ø (мм): 120

ЦВЕТОВЕ

113080008 Инокс