GFG2 инокс

Абсорбатор за пълно вграждане, 55 см



LED

Вътрешно LED осветление

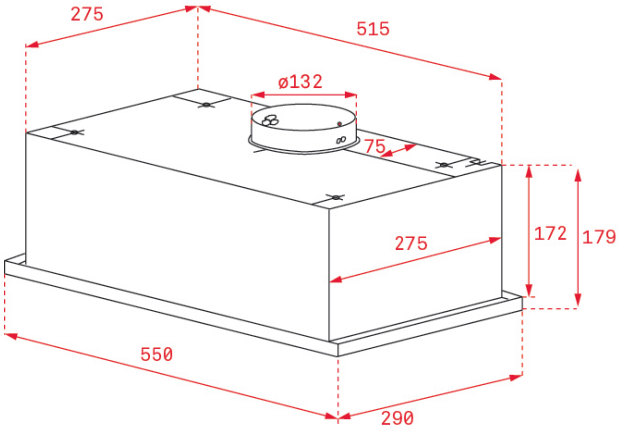

РЕФЕРЕНЦИИ

REF: 40446753 **EAN:** 8421152146040 КАТАЛОЖЕН КОД:E.399.ИН

ОСНОВНИ ХАРАКТЕРИСТИКИ

Абсорбатор за вграждане
Управление чрез push бутони
Светлинен индикатор за работещ уред
Двигател с двойна турбина
Степени на мощност: 3
LED осветителна лайсна (LED bar)
Антивъзвръщателен клапан
Метални филтри
Максимален капацитет: 341 м³/ч***
Ниво на шум (LwA) при минимална степен (1-ва): 53 dB***
Изход ø 125 мм
Възможност за използване на филтри с активен въглен
Енергиен клас: D
***Съгласно Делегиран регламент (ЕС) 65/2014

РАЗМЕРИ

Височина (мм): 178
Ширина (мм): 550
Дълбочина (мм): 290
Дължина (мм):
Тегло (кг): 5,53

ТЕХНИЧЕСКИ ДАННИ

Клас на енергийна ефективност : D
Ниво на шум (LwA) при минимална степен (db): 53
Ниво на шум (LwA) при максимална степен (db): 67
Ниво на шум (LwA) при интензивна степен (db): 0
Изход Ø (мм): 120

ЦВЕТОВЕ

40446753 Инокс