TL 6310 черен
Телескопичен абсорбатор за вграждане, 60 см

Вътрешно
LED
осветление

РЕФЕРЕНЦИИ

REF: 40474252 EAN: 8421152145999
КАТАЛОЖЕН КОД:E.359.ЧЕ

ОСНОВНИ ХАРАКТЕРИСТИКИ

Телескопичен абсорбатор за вграждане
Издърпващ се и сменяем преден панел
Механично управление
Автоматично включване/изключване при издърпване на предният панел
Двигател с двойна турбина
Степени на мощност: 2
LED осветление
Антивъзвръщателен клапан
Метални филтри
Максимален капацитет: 304 м³/ч***
Ниво на шум (LwA) при минимална степен (1-ва): 49 dB***
Изход ø 125 мм
Възможност за използване на филтри с активен въглен
Енергиен клас: D
***Съгласно Делегиран регламент (ЕС) 65/2014

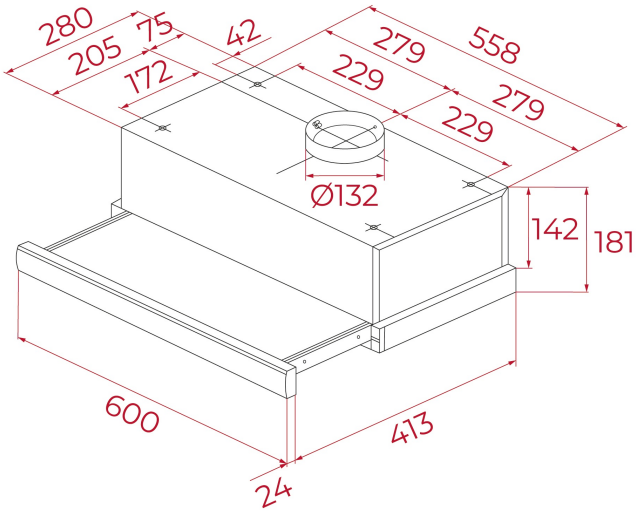

РАЗМЕРИ

Височина (мм): 181
Ширина (мм): 600
Дълбочина (мм): 304-437
Дължина (мм):
Тегло (кг): 6,1

ТЕХНИЧЕСКИ ДАННИ

Клас на енергийна ефективност : D
Ниво на шум (LwA) при минимална степен (db): 49
Ниво на шум (LwA) при максимална степен (db): 65
Ниво на шум (LwA) при интензивна степен (db): N/A
Изход Ø (мм): 120

ЦВЕТОВЕ

	40474252	Черен
	40474251	Инокс
	40474251	Бял