HLB 8400 черна
Мултифункционална фурна с 10 функции + почистваща система Hydroclean® PRO

Вместимост 70 л | Телескопични водачи Plus Extension | SurroundTemp (турбо функция със заден нагревател) | HydroClean почистваща система

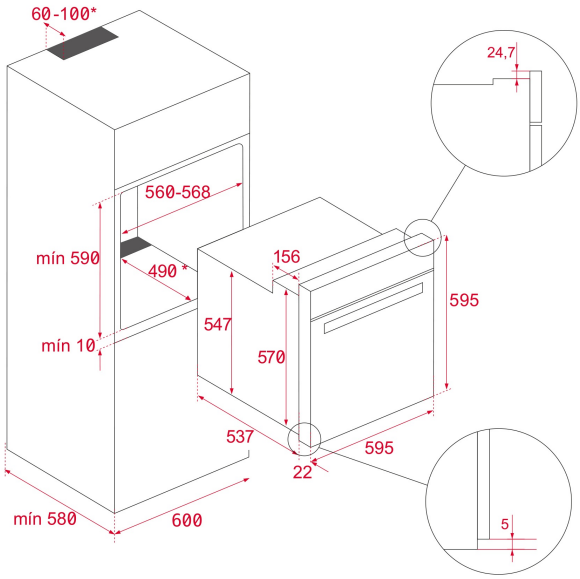

РЕФЕРЕНЦИИ

REF: 111000005 EAN: 8434778007572
КАТАЛОЖЕН КОД:E.2105.ЧЕ

ОСНОВНИ ХАРАКТЕРИСТИКИ

Мултифункционална фурна (с вентилатор)
Серия Urban Colors
10 функции + Hydroclean®
Сензорно управление + механични иноксови бутони
LED дисплей (true color)
Старт-стоп програмиране
Макси грил
„Турбо“ функция SurroundTemp
Функция „Размразяване“
Бързо предварително загряване
Автоматична функция за водно почистване Hydroclean® PRO
Врата с 2 стъкла
Цяло, свалящо се вътрешно стъкло на вратата
Телескопични водачи за тави на 1 ниво
Двустепенна тангенциална система за охлаждане
Блокировка на управлението за безопасност
Автоматично изключване при отваряне на вратата
Защитен термостат
Дълбока тава (50 мм)
Хромирана скара
Вместимост: 70 литра (нето)
Енергиен клас: A+

РАЗМЕРИ

Височина (мм): 595
Ширина (мм): 595
Дълбочина (мм): 537+22
Дължина (мм):
Тегло (кг): 28

ТЕХНИЧЕСКИ ДАННИ

Клас на енергийна ефективност : A+
Ел. захранване (V): 220/240
Честота (Hz): 50/60
Максимална номинална мощност (W): 3215

ЦВЕТОВЕ

111000005 Черно стъкло

111000004 Бяло стъкло