ForSquare 50.40 TG БЯЛА

Гранитна мивка, авт. клапан, за шкаф





Лесно почистване



Дълбочина 200 мм



Наситен цвят



Антибактериална защита



Висока устойчивост срещу надраскване

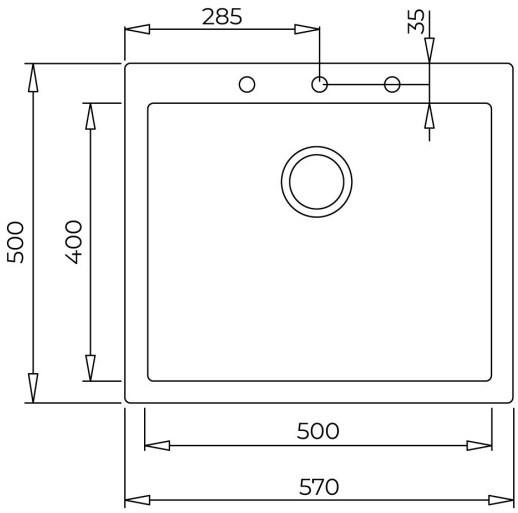

РЕФЕРЕНЦИИ

REF: 115230009 **EAN:** 8434778007121 КАТАЛОЖЕН КОД:М.1026.БЯ

ОСНОВНИ ХАРАКТЕРИСТИКИ

Мивка за вграждане от синтетичен гранит Tegranite+ (80% естествен кварц)
„Седящ“ монтаж отгоре
Произведена в Италия
Изключително устойчива на удари, надраквания, температурен стрес и високи температури
3 възможни места за монтаж на смесител
Голямо корито 50 x 40 см
Дълбочина 20 см
Автоматичен клапан 3½” с цедка
Преливник
Сифон
Размери: 57 x 50 см за шкаф със светъл отвор 60 см
Цвят: бял (снежен)
Гаранция: 15 години

РАЗМЕРИ

Височина (мм):
Ширина (мм): 500
Дълбочина (мм): 200
Дължина (мм): 570
Тегло (кг): 10,3

ЦВЕТОВЕ

	115230009	Снежнобял
	115230007	Светлобежов
	115230008	Крем
	115230006	Каменносив
	115230005	Черен