Diamond RS15 1C 1E черна

Иноксова мивка за вграждане със закалено стъкло, авт. клапан, за шкаф със светъл отвор 50 см





Безсрочна гаранция + система за обезшумяване SilentSmart



Дълбочина 200 мм


Лесно почистване



Радиус R15

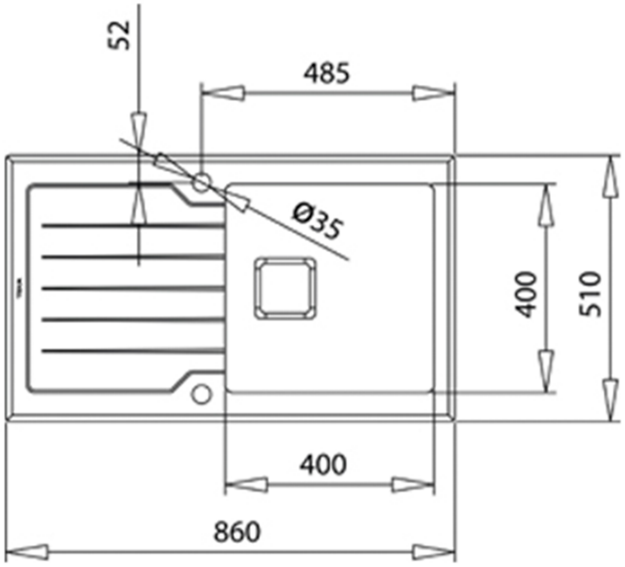

РЕФЕРЕНЦИИ

REF: 115100011 **EAN:** 8434778004731 КАТАЛОЖЕН КОД:M.1010.A.ЧЕ

ОСНОВНИ ХАРАКТЕРИСТИКИ

Мивка за вграждане - „седящ“ монтаж отгоре
Серия PureLine / Urban Colors
Инокс 18/10 хром/никел
Отцедник с високоустойчива на удари и температурни разлики стъклена повърхност със скосени краища (фасет) с дебелина 8 мм
Голямо корито 40 x 40 см
Дълбочина 20 см
Заоблени ъгли (R15) на коритото за по-лесно почистване
Система SilentSmart за намаляване на шума от течаща вода с до 50%
Фасетният завършек и размерите са подходящи за комбинация с фасетен модел готварски плот TEKA
Обръщаема
Автоматичен квадратен клапан SQ 3½" с цедка и декоративен капак
Преливник
Сифон
С отвор за смесител
Размери: 86 x 51 см за шкаф със светъл отвор 50 см
ВАЖНО: инсталирането на мивката в кухненския шкаф се осъществява чрез залепяне със силикон (без използване на закрепващи скоби). Силиконът не е включен в комплекта на мивката и може да бъде закупен от търговската мрежа.

РАЗМЕРИ

Височина (мм):
Ширина (мм): 510
Дълбочина (мм): 200
Дължина (мм): 860
Тегло (кг): 3,48

ЦВЕТОВЕ

	115100011	Черно стъкло
	115100021	Каменносив (стъкло)
	115100012	Бяло стъкло