Stone 50 B-TG БЯЛА
Гранитна мивка, обръщаема, за шкаф 50 см

Лесно почистване | Дълбочина 200 мм | Наситен цвят | Антибактериална защита | Висока устойчивост срещу надраскване

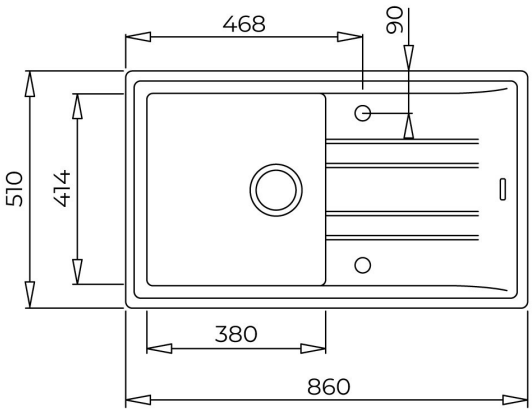

РЕФЕРЕНЦИИ

REF: 115330019 EAN: 8434778005981
КАТАЛОЖЕН КОД:М.1021.БЯ

ОСНОВНИ ХАРАКТЕРИСТИКИ

Мивка за вграждане от синтетичен гранит Tegranite+ (80% естествен кварц)
„Седящ“ монтаж отгоре
Произведена в Германия
Изключително устойчива на удари, надраскване, температурен стрес и високи температури
Обръщаема
Голямо корито 38 x 41,4 см
Дълбочина 20 см
Клапан 3½” с цедка
Преливник
Сифон
Размери: 86 x 51 см за шкаф със светъл отвор 50 см
Цвят: бял
Гаранция: 15 години

РАЗМЕРИ

Височина (мм):
Ширина (мм): 510
Дълбочина (мм): 200
Дължина (мм): 860
Тегло (кг): 11,5

ЦВЕТОВЕ

115330019	Бял
115330014	Тъмносив
115330014	Слонова кост
115330014	Черен металик
115330014	Черен
115330014	Сив металик