Stone 60 S-TG ТЪМНОСИВА

Гранитна мивка, обръщаема, за шкаф 60 см





Лесно почистване



Дълбочина 200 мм



Наситен цвят



Антибактериална защита



Висока устойчивост срещу надраскване

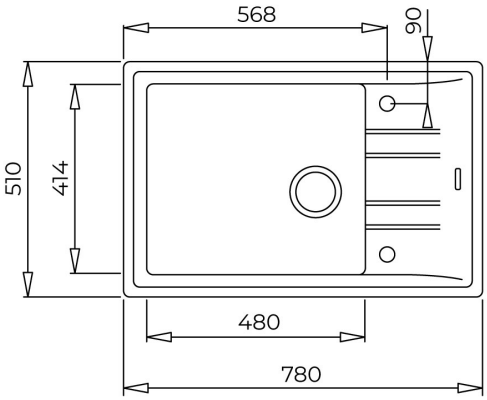

РЕФЕРЕНЦИИ

REF: 115330034 **EAN:** 8434778006131 КАТАЛОЖЕН КОД:M.1023.TC

ОСНОВНИ ХАРАКТЕРИСТИКИ

Мивка за вграждане от синтетичен гранит Tegranite+ (80% естествен кварц)
„Седящ“ монтаж отгоре
Произведена в Германия
Изключително устойчива на удари, надраквания, температурен стрес и високи температури
Обръщаема
Голямо корито 48 x 41,4 см
Дълбочина 20 см
Клапан 3½” с цедка
Преливник
Сифон
Размери: 78 x 51 см за шкаф със светъл отвор 60 см
Цвят: тъмносив
Гаранция: 15 години

РАЗМЕРИ

Височина (мм): 200
Ширина (мм): 510
Дълбочина (мм): 780
Дължина (мм): 780
Тегло (кг): 11

ЦВЕТОВЕ

	115330034	Тъмносив
	115330033	Бял
	115330032	Слонова кост
	115330031	Черен металик
	115330029	Черен
	115330028	Сив металик