DLV 68660 каменносив
Абсорбатор за стенен монтаж, периметрална абсорбация, EcoPower A+, 60 см

Вътрешно LED осветление | Периметрална абсорбация | Таймер за програмиране на времето за работа | Fresh Air функция за освежаване на въздуха

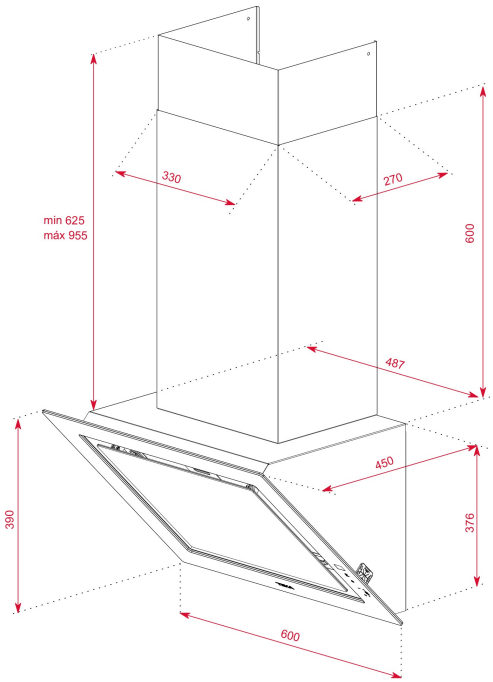

РЕФЕРЕНЦИИ

REF: 112930028 EAN: 8434778011920
КАТАЛОЖЕН КОД:E.4020.KC

ОСНОВНИ ХАРАКТЕРИСТИКИ

Абсорбатор за стенен монтаж с панорамен дизайн
Серия Urban Colors
Периметрална система за абсорбация
Изцяло сензорно управление с бял дисплей
Таймер за програмиране на времето за работа
Функция FreshAir за освежаване на въздуха
Индикатор за замърсени филтри
Степени на мощност: 3 + 1 интензивна
LED осветителна лайсна (LED bar)
Икономичен и високоефективен двигател EcoPower с двойна турбина
Система с бутала за плавно затваряне на лицевия панел
Вътрешни, метални филтри
Изваждащ се колектор за мазнини
Максимален капацитет: 725 м³/ч***
Ниво на шум (LwA) при минимална степен (1-ва): 49 dB***
Регулируем по височина комин
Изход ø 150 мм
Редуктор ø 150 / ø 120 мм
Антивъзвръщателен клапан
Възможност за използване на специален филтър с активен въглен (на изхода на двигателя) с и без комина
Възможност за използване на стандартен филтър с активен въглен
Възможност за използване на регенеративен филтър
Енергиен клас: A+
***Съгласно Делегиран регламент (ЕС) 65/2014

РАЗМЕРИ

Височина (мм): 1001-1331
Ширина (мм): 600
Дълбочина (мм): 450
Дължина (мм):
Тегло (кг): 12,8

ТЕХНИЧЕСКИ ДАННИ

Клас на енергийна ефективност : A+
Ниво на шум (LwA) при минимална степен (db): 49
Ниво на шум (LwA) при максимална степен (db): 65
Ниво на шум (LwA) при интензивна степен (db): 71
Изход Ø (мм): 150

ЦВЕТОВЕ

112930028 Каменносив