FORMENTERA TOP FOT 995 КАМЕННОСИВ

Кухненски смесител, въртящ се чучур, каменносив





Аератор срещу натрупване на варовик



Въртящ се чучур



Икономия на вода



Easy Quick

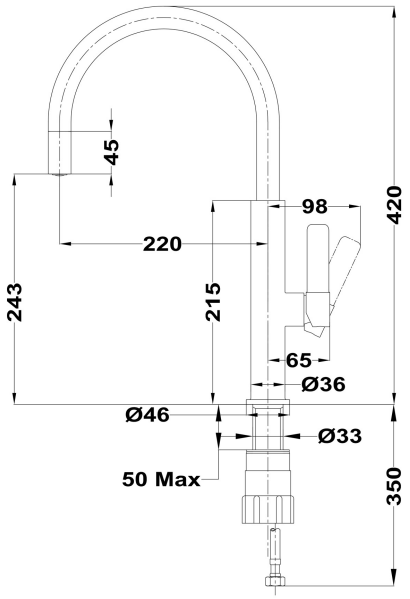

РЕФЕРЕНЦИИ

REF: 116030046 **EAN:** 8434778012828 КАТАЛОЖЕН КОД:Б.7010.КС

ОСНОВНИ ХАРАКТЕРИСТИКИ

Кухненски смесител с керамична глава
Серия PureLine / Urban Colors
Въртящ се чучур
Аератор срещу натрупване на варовик, вграден в чучура
Височина до чучура/общо: 243/420 мм
Система за бърз монтаж Easy fix
Материал: месинг
Покритие: хром, цветно (праховобоядисване)

РАЗМЕРИ

Височина (мм):
Ширина (мм):
Дълбочина (мм):
Дължина (мм):
Тегло (кг): 0,95

ЦВЕТОВЕ

	116030046	Каменносив
	116030035	Хром + титан
	116030034	Хром + месинг
	116030024	Хром + бяло
	116030022	Хром
	116030023	Хром + черно