Radea R10 50.40 M-TG БЯЛА
Гранитна мивка за вграждане 2-в-1, за шкаф 60 см

Лесно почистване | Дълбочина 200 мм | Наситен цвят | Антибактериална защита | Висока устойчивост срещу надраскания

РЕФЕРЕНЦИИ

REF: 115230053 EAN: 8434778023770
КАТАЛОЖЕН КОД:M.1033.БЯ

ОСНОВНИ ХАРАКТЕРИСТИКИ

Мивка от синтетичен гранит Tegranite+ (80% естествен кварц)
Вграждане 2-в-1: „седящ“ монтаж отгоре или подплотов монтаж
Произведена в Германия
Изключително устойчива на удари, надраскания, температурен стрес и високи температури
Голямо корито 50 x 40 см
Дълбочина 20 см
Клапан HelixPro 1½” с цедка
Преливник
Сифон
Размери: 55,6 x 45,6 см за шкаф със светъл отвор 60 см
Цвят: бял
Гаранция: 15 години

РАЗМЕРИ

Височина (мм):
Ширина (мм): 456
Дълбочина (мм):
Дължина (мм): 556
Тегло (кг): 12,41

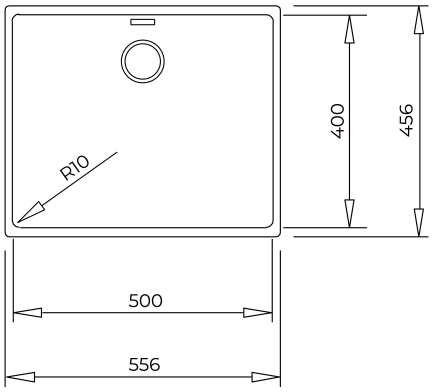

ЦВЕТОВЕ

115230053 Бял