JZC 64322
Комбиниран стъклокерамичен плот газ + индукция, iCooking функции

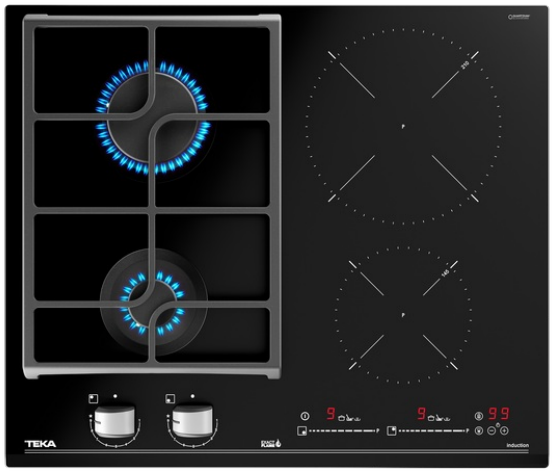

Сензорно управление MultiSlider за всяка зона

Прецизно механично управление ExactFlame с 9 степени на мощност

Функция „Свръхмощност"

Функция „Свръхмощност плюс"

Система за плесен монтаж

Автоматично възпламеняване на всяка горелка

Автоматична защита чрез спиране притока на газ при изгасване на пламъка

РЕФЕРЕНЦИИ

REF: 112570203 EAN: 8434778019889
КАТАЛОЖЕН КОД:E.3035

ОСНОВНИ ХАРАКТЕРИСТИКИ

Комбиниран готварски плот газ + индукция върху стъклокерамика
Механично управление за газовите горелки
Сензорно управление (тип Multislider) за индукционните зони
4 готварски зони: 1 бърза горелка 2,8 kW,1 горелка 1 kW, 1 индукционна зона (Ø 210 мм), 1 индукционна зона (Ø 145 мм)
Автоматично възпламеняване на всяка горелка
Автоматично спиране притока на газ при изгасване на пламъка за всяка горелка
Детектор за подходящи готварски съдове (за индукционните зони)
Сензор за големината на готварските съдове (за индукционните зони)
Дигитално програмиране на времето за готвене при индукционните зони (1-99 минути)
Специални функции iCooking за индукционните зони:
- „Готвене на бавен огън“ (при температура, близка до точката на завиране – кукрене)
- „Разтопяване“ (подходяща за фондю, шоколад, карамел и др.)
- „Поддържане на топли ястия“ (напр. преди сервиране)
Блокировка на управлението за безопасност за индукционните зони (защита за деца)
Защита срещу прегряване на уреда
Максимална мощност (газ): 4 kW
Максимална ел. мощност: 3,5 kW
Чугунена решетка за готварските съдове върху газовите горелки
Тип газ: LPG (пропан/бутан) или природен газ – посочете типа газ преди закупуване на уреда!

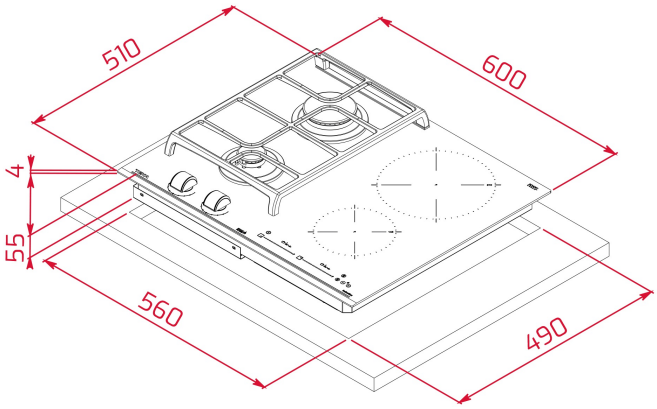

РАЗМЕРИ

Височина (мм): 98
Ширина (мм): 600
Дълбочина (мм): 510
Дължина (мм):
Тегло (кг): 12,8

ТЕХНИЧЕСКИ ДАННИ

Ел. захранване (V): 220-240
Честота (Hz): 50/60
Максимална номинална мощност (W): 3500

ЦВЕТОВЕ

112570203 Черно стъкло

ЕНЕРГИЙНИ ДАННИ

Power consumption in standby mode (W): -
Time to reach standby mode (min): -