RSF 73385 FI

Фризер за вграждане с режим на превключване „фризер ↔ хладилник“, Total No Frost





Отваряне на вратата при 90° без опиране в съседен шкаф



Вътрешно LED осветление



Инверторен компресор

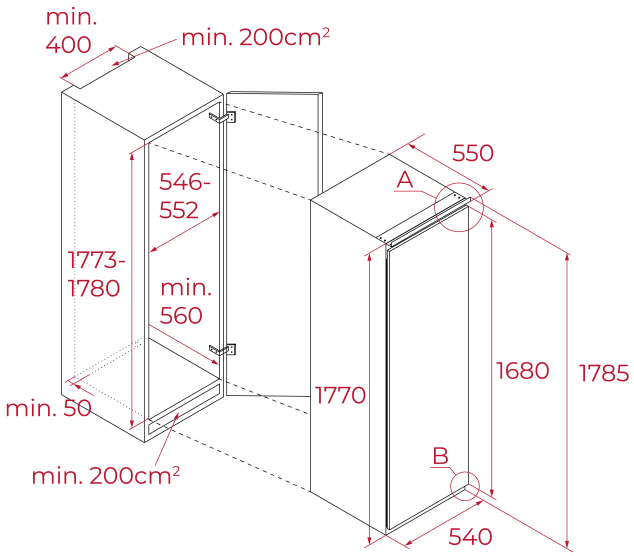

РЕФЕРЕНЦИИ

REF: 113500012 **EAN:** 8434778033601 КАТАЛОЖЕН КОД:E.6043

ОСНОВНИ ХАРАКТЕРИСТИКИ

Фризер за вграждане
Електронно управление
Регулируем термостат
Икономичен инверторен компресор
Цялостна No Frost система
Автоматично размразяване
4 чекмеджета Convertible Box с възможност за превключване от режим „фризер“ в режим „хладилник“
Система за равномерно охлаждане AirFlow
Функция „Бързо охлаждане“ в режим хладилни чекмеджета
Функция „Бързо замразяване“ в режим фризерни чекмеджета
Фризер **** (подходящ за замразяване и дълготрайно съхранение на прясна храна)
Вътрешно LED осветление
Обезопасяващи подвижни стъклени полици с метална предна рамка
Система за вграждане с плъзгачи на вратата
Обръщаема врата
Общ капацитет: 212 литра (нето)
Размери (в/ш/д): 1785/540/550 мм
Климатичен клас: SN/N/ST/T

РАЗМЕРИ

Височина (мм): 1785
Ширина (мм): 540
Дълбочина (мм): 550
Дължина (мм):
Тегло (кг): 67

ТЕХНИЧЕСКИ ДАННИ

Клас на енергийна ефективност (UE 2019/2016) : D
Климатичен клас: SN/N/ST/T
Консумация на енергия (Kw/ден): 0.517
Годишна консумация (kWh/година): 189
Капацитет на замразяване: 10
Ниво на шум (dBA): 35(B)
Ел. захранване (V): 220V-240V~
Честота (Hz): 50Hz

ЦВЕТОВЕ

113500012 Бял