HCB 6545 Мултифункционална фурна с 10 функции + почистваща система Hydroclean® PRO





Вместимост 70 л



Телескопични водачи Plus Extension



SurroundTemp (турбо функция със заден нагревател)



HydroClean почистваща система

ОПИСАНИЕ

Мултифункционална фурна с 10 функции + почистваща система Hydroclean® PRO

ЦВЕТОВЕ



РЕФЕРЕНЦИИ

REF. 111020020
EAN. 8434778011135
КАТАЛОЖЕН КОДЕ.2015.ИН

HCB 6545

ОСНОВНИ ХАРАКТЕРИСТИКИ

Мултифункционална фурна (с вентилатор)
10 функции + Hydroclean®
Сензорно управление + прибиращи се бутони
LED дисплей
Старт-стоп програмиране
Макси грил
„Турбо“ функция SurroundTemp
Функция „Размразяване“
Бързо предварително загряване
Автоматична функция за водно почистване Hydroclean® PRO
Врата с 2 стъкла
Цяло, свалящо се вътрешно стъкло на вратата
Телескопични водачи за тави на 1 ниво
Охлаждаща система с вентилатор
Блокировка на управлението за безопасност
Защитен термостат
Дълбока тава (50 мм)
Хромирана скара
Вместимост: 70 литра (нето)
Енергиен клас: A+

HCB 6545

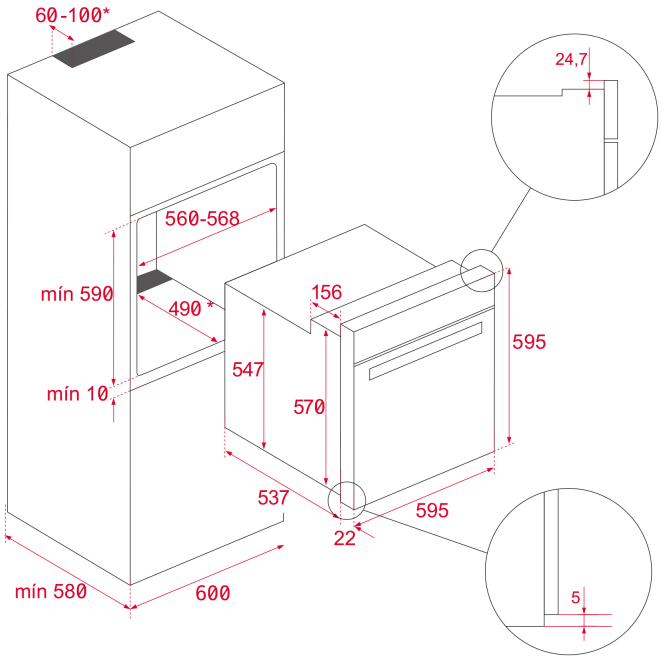

РАЗМЕРИ

Височина (мм): 595
Ширина (мм): 595
Дълбочина (мм): 537+22
Дължина (мм):
Тегло (кг): 27

ТЕХНИЧЕСКИ ДАННИ

ОТЛИЧИТЕЛНИ ХАРАКТЕРИСТИКИ

Сертификати: N / CE / CCA / CB/ EAC
Брой камери: 1
Емайлирана вътрешност: да
Минимална температура (°C): 50
Максимална температура (°C): 250
Бутон за избор на функция: 11+0
Брой функции: 9
Горен + долен нагревател: да
Грил: да
Макси грил: да
Макси грил + вентилатор: да
Долен нагревател: да
Долен нагревател + турбо (Пица): да
Турбо: да
Функция ECO: да
Ръчен избор на предварително загряване: да
Сензорно управление: да
Сваляща се структура с водачи за: да
Хромирани водачи (брой нива): 5

ЕЛЕКТРИЧЕСКА ВРЪЗКА

Максимална номинална мощност (W): 3215
Честота (Hz): 50/60
Ел. захранване (V): 220-240
Дължина на захранващия кабел (см): 110
Вътрешно осветление (W): 25

ЕНЕРГИЙНА КОНСУМАЦИЯ

Енергийна консумация за един цикъл с естествена циркулация на въздуха (kWh): 0.86
Енергийна консумация за един цикъл с принудителна циркулация на въздуха (kWh): 0,68
Долен нагревател (W): 1150
Грил (W): 1400
Макси грил (W): 2500
Горен + долен нагревател (W): 2550
Турбо (W): 2000
Турбо (W): 22
Двигател на охлаждащия вентилатор (W): 18

СИСТЕМИ ЗА СИГУРНОСТ

Блокировка на контролния панел: да
Грил протектор: да
Система срещу преобръщане на тавите: да
Защитен термостат: да

СИСТЕМА ЗА ПОЧИСТВАНЕ

Инокс със защита от отпечатъци: да
Лесно почистващ се емайл (Slippery): да
Система за почистване Hydroclean® PRO: да

АКСЕСОАРИ

Дълбока тава 50 мм: 1
Стандартна скара: 1

ЕНЕРГИЙНИ ДАННИ

Енергиен клас: A+
Индекс на енергийна ефективност (EEI): 81

HCB 6545

ЕНЕРГИЕН ЕТИКЕТ

