# AUK 983 CR

Kuchyňská baterie s vysokým ramínkem s výsuvnou sprchou





Aerátor proti vodnímu kameni



Výsuvná sprcha



Odolnost



Otočné ramínko

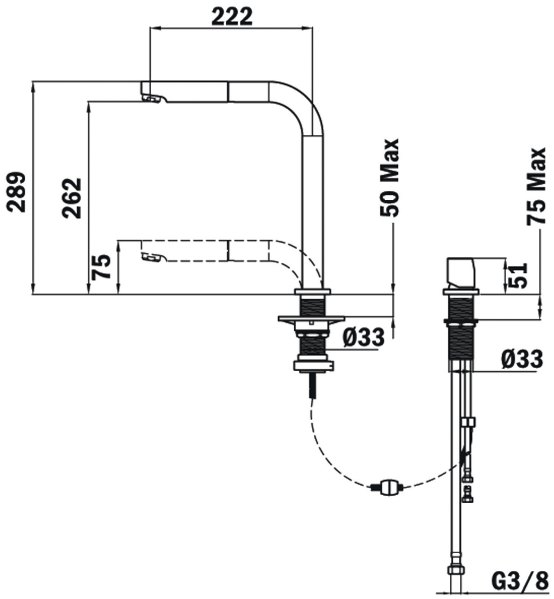


## ODKAZ

**REF:** 509830200 **EAN:** 8421152112731

## VLASTNOSTI

Provedení: lesklý chrom
Vysoké výsuvné ramínko
s výsuvnou sprchou
Ramínko otočné o 120°
2 polohy: vysunutá (289 mm) a snížená (75 mm)
Vyžaduje 2 otvory o Ø35 mm. Perlátor s úpravou proti usazování vodního kamene
Flexi kovové připojovací hadičky se závitem 3/8"

## ROZMĚRY

**Výška produktu (mm):** 289
**Šířka produktu (mm):**
**Hloubka produktu (mm):**
**Délka produktu (mm):**
**Čistá hmotnost (kg):** 2,5

## BARVY

509830200 Chrom